Wielofunkcyjne przyczepy rotorowe
JUMBO 7000, 8000

Dwa kroki przed innymi

97+129.PL.0925

Dwa kroki przed innymi

Wszelkie informacje o danych technicznych, wymiarach, ciężarach, wydajności itd. są wartościami przybliżonymi i nie są wiążące. Przedstawione na zdjęciach maszyny mogą odbiegać od standardu wyposażenia przyjętego w danym kraju. Twój partner PÖTTINGER chętnie udzieli Ci informacji.

Z nowym JUMBO jesteś zawsze dwa kroki przed innymi.
JUMBO jest wysokowydajną przyczepą silosową, która wyróżnia się maksymalną wydajnością, wysoką efektywnością, niezawodnością działania oraz najwyższym komfortem pracy. Daje Ci przyjemność z pracy i zapewnia wysoką rentowność. Nowa seria skutecznie zbierze Twoją paszę podczas zielonych żniw, jak również zapewni Ci przestrzeń załadunkową dla różnych materiałów poza sezonem.

Spis treści

Najlepsza pasza 4

Wydajność i efektywność 6
Napęd pasowy 10
Rotor 12
Przestrzeń załadunkowa 14
Napęd dozowania 16

Najwyższa jakość paszy 18
Podbieracz 20
Belka nożowa 26
AUTOCUT 30
Ściana przednia 32

Bezpieczeństwo użytkowania 34
Podwozie 36

Opłacalność 42
Przestrzeń załadunkowa 44
Pokrywa do suchej paszy 46

Komfort i konserwacja 48

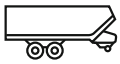

Wielofunkcyjna przyczepa rotorowa 52
JUMBO 7000 54
JUMBO 8000 58

Cyfrowa technika rolnicza 60
Sterowanie 60

Kompatybilne produkty 64
LIQUIDO F 64

Opcje wyposażenia 66

Dane techniczne 68

Najlepsza pasza

Podstawa Twojego sukcesu

Niezależnie od tego, czy jesteś rolnikiem, czy przedsiębiorcą usługowym - pasza najwyższej jakości zawsze się opłaca.Skoncentrowanie się usługodawcy lub firmy handlującej paszami na uzyskaniu wysokiej jakości paszy, daje korzyści w postaci lojalności zadowolonego klienta oraz duże szanse na pozyskanie nowych.

Najlepsza pasza nie powstaje dopiero podczas zbioru. Podstawowym warunkiem jest zdrowa, zasobna w składniki odżywcze i zrównoważona uprawa.
Czynnikiem decydującym o zachowaniu pełnej wartości energetycznej roślin jest termin koszenia.
Gdy trawa jest już skoszona rozpoczyna się proces utraty energii. Im dłużej trawa leży, tym mniej energetyczna będzie pasza. Celem jest krótki czas zalegania jej na polu i uzyskanie optymalnej zawartości suchej masy, aby pasza zachowała swoją najwyższą jakość.
Gdy materiał jest zbyt suchy, proces kiszenia nie będzie optymalny, gdy jest zbyt mokry dochodzi do utraty energii przez wypływające soki.

Dzięki właściwej wysokości koszenia i zastosowania czystego zbioru przez maszyny PÖTTINGER, zyskujesz paszę maksymalnie wysokiej jakości.

Dla Twoich klientów

Jako usługowca otrzymujesz od swojego klienta zlecenie zebrania paszy najwyższej jakości.
Gdy chcesz go ze sobą związać na dłużej, klient musi być zadowolony z jakości Twoich usług.

Ekonomiczny sukces rolnika rośnie wraz ze wzrostem jakości zebranej przez Ciebie paszy. Gdy rolnik, ze względu na niższą jakość paszy, nie może w pełni korzystać z potencjału swojego stada, może zrezygnować z Twoich usług na rzecz innego usługodawcy.

To wystarczający powód, aby od samego początku zrobić wszystko, aby zadowolić klienta.
Chcąc osiągnąć ten cel, warto oprzeć się na dobrych rozwiązaniach technicznych, jakie są stosowane w maszynach PÖTTINGER. Dzięki nim maszyny potrafią optymalnie dopasować się do ukształtowania pola i przez to ograniczyć ilość zanieczyszczeń w paszy.
Maksymalna ochrona paszy i niezawodność działania to najważniejsze cechy naszych maszyn. Ma to podwójnie ważne znaczenie, bo zielonka zachowuje swoje wartości i jest szybko zebrana z pola, a Ty możesz obsłużyć kolejnego klienta.

Dla Twoich zwierząt

Jako rolnik doskonale wiesz: krowy dające dużo mleka potrzebują wysokiej jakości paszy podstawowej.

Przeżuwacze są wybredne w doborze pokarmu.
Jakość paszy, czyli jej wartości odżywcze, strawność, zapach i smak wpływają na to, ile paszy zjedzą Twoje zwierzęta.

Czysta, smaczna pasza objętościowa jest chętniej zjadana. Udział pasz treściwych może być zredukowany. To z jednej strony ogranicza koszty paszy, a z drugiej strony sprzyja zdrowiu zwierząt.
Zdrowe krowy odwdzięczają się większą płodnością, dłuższym okresem produkcji i - co najbardziej istotne- większą produkcją mleka i szybszym przyrostem masy.

Ostatecznie Twoje korzyści to większy zysk bazujący na czystej i wysokiej jakości paszy.

Nie karm swoich zwierząt surowym popiołem!

„Wysoka zawartość popiołu obniża dochodowość w produkcji mleka w wielu aspektach. Pożądana jest pasza objętościowa o najwyższej jakości. Zdrowe krowy dają dużo mleka i odznaczają się wysoką rozrodczością.
Pasza objętościowa musi być wolna od ziemi i /lub piasku. Te zanieczyszczenia nazywane w analizie paszy „surowymi popiołami" prowadzą do niepożądanych skutków ubocznych.
Praca żołądka przeżuwacza pogarsza się. Szkodliwe baterie Colostridium mogą trafić do zielonki i zakłócić proces kiszenia. Cierpi na tym wydajność bydła ich zdrowie i płodność!"

Dr. Michael Neumayer
Dyplomowany weterynarz
Neukirchen am Großvenediger | Austria

Wydajność i efektywność

Efektywnie i wydajnie

JUMBO serii 7000 i 8000 łączy w sobie cechy maszyny do zbioru zielonek z cechami maszyny do transportu: Niezrównanie czysty zbiór paszy i wysoka niezawodność działania przyczepy, wielofunkcyjność i pojemność transportowa, stale wysoka jakość cięcia i wysoka wydajność pracy.
Dzięki kombinacji tych cech JUMBO jest definitywnie dwa kroki przed innymi.

Trzecia generacja przyczep JUMBO spełnia wysokie oczekiwania stawiane nowoczesnym, wysokowydajnym przyczepom silosowym. JUMBO otwiera nową klasę wydajności.

JUMBO jako pierwsza przyczepa współpracuje z ciągnikami mocy 500 KM i dzięki licznym technicznym innowacjom istotnie zwiększa efektywność zbioru zielonek.

Mocno bezkompromisowa

Przepustowość i ilość masy, głównie na tych czynnikach skoncentrowali się konstruktorzy nowej JUMBO.
Wyraźny wzrost wydajności w porównaniu z poprzedniczką, został osiągnięty dzięki nowemu zespołowi napędu.
Innowacyjny system napędu z paskami i przekładnią planetarną w rotorze, zapewnia maksymalne przenoszenie mocy, zachowując spokojną pracę.

Wszystko pod kontrolą

Kontrolowane przenoszenie mocy

Dzięki łagodnemu startowi, rotor i napęd dozowania mogą być włączane i wyłączane również przy obciążeniu.
Tłumiące działanie taśmy chroni komponenty i zapewnia długi czas eksploatacji.
Pomiar momentu obrotowego informuje Cię o aktualnym momencie obrotowym na rotorze.

Kontrolowany zbiór

Szerokość zbioru krzywkowego podbieracza wynosi standardowo 2.300 mm.
Troszczy się on o sprawny i czysty zbiór, również, gdy pokos jest nierównomierny lub wyjątkowo szeroki. Hydraulicznie regulowany napęd podbieracza automatycznie dopasowuje obroty do prędkości.

Tak JUMBO zapewnia wysoki komfort jazdy i czysty, dokładny zbiór masy w jednym przejeździe.

Przyczepą JUMBO pracujemy od 2003 roku.

„Niezawodność maszyn PÖTTINGER była i jest wprost fenomenalna i dlatego dziś jeździmy już 5. przyczepą JUMBO firmy PÖTTINGER.

Wahliwie zawieszony podbieracz, który był montowany już w pierwszym JUMBO, taki sam jak w nowym JUMBO 8000, podbiera paszę prawie bez zanieczyszczeń."

„Mocną stroną JUMBO jest jakość cięcia, wydajność pracy, przepustowość, ilość paszy, jaką przyjmuje i mocna konstrukcja."

Paul Straub
Rolnik i usługodawca
Opfenbach, Bawaria, Niemcy

Wydajność i efektywność

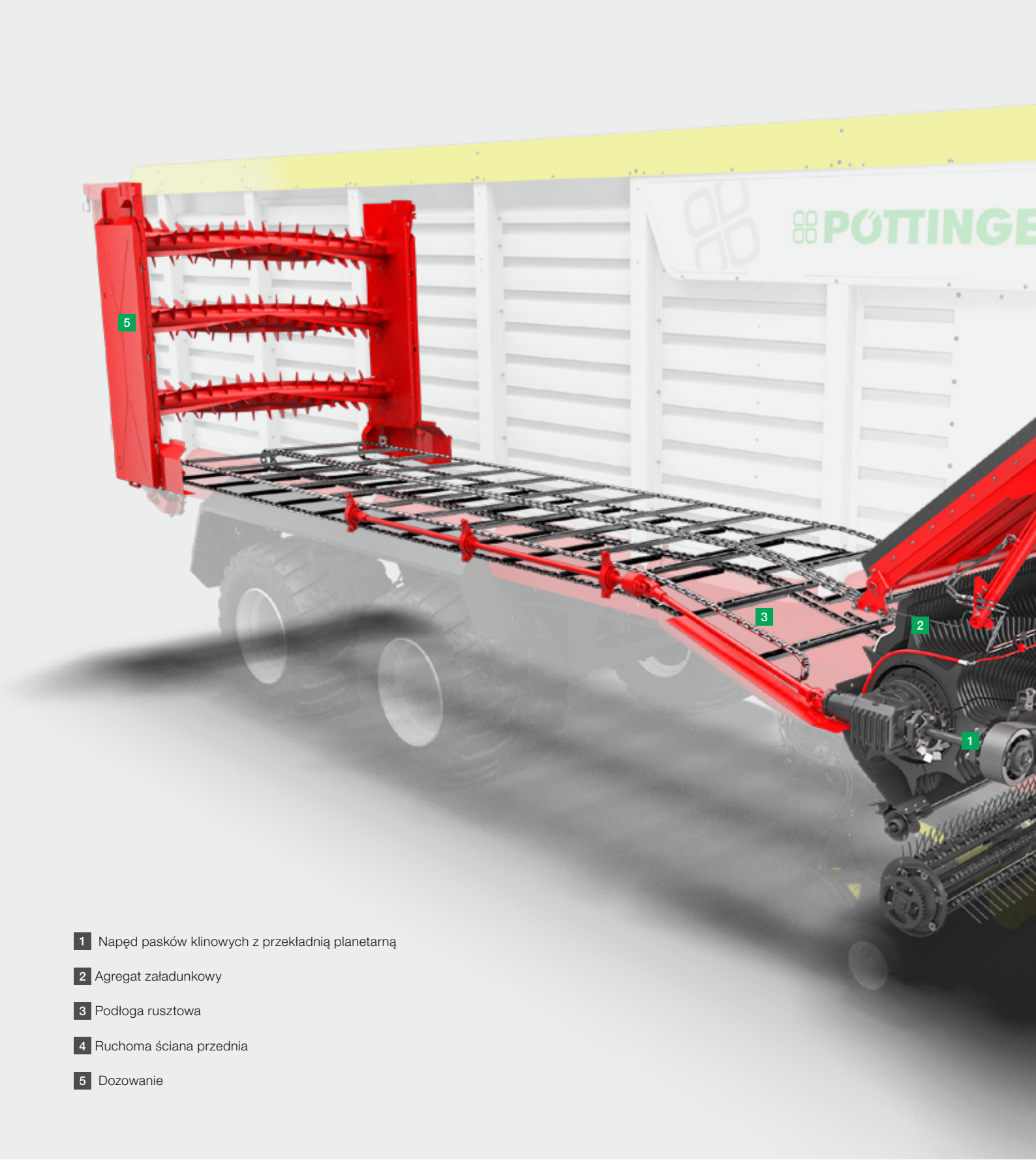

1 Napęd pasków klinowych z przekładnią planetarną

2 Agregat załadunkowy

3 Podłoga rusztowa

4 Ruchoma ściana przednia

5 Dozowanie

Wydajność zdefiniowana na nowo

JUMBO zapewnia maksymalną wydajność pracy i najwyższą efektywność. Wszystkie kluczowe komponenty zostały skonstruowane na nowo i dostosowane do maksymalnych mocy ciągnika rzędu 500 KM.

Krzywkowy wahliwy podbieracz

Napędzany hydraulicznie, krzywkowy podbieracz o szerokości roboczej 2 300 mm wg DIN gwarantuje czysty i szybki zbiór przy każdej prędkości załadunku.
Liczba obrotów podbieracza dopasowuje się indywidulanie między 75 i 125 obr./min.

Napęd pasków klinowych z przekładnią kątową/planetarną

Nowoczesna i innowacyjna koncepcja napędu, do współpracy z ciągnikami mocy do 500 KM.
Moment obrotowy załadunku jest regulowany według potrzeb.

Agregat załadowczy

Najwyższa przepustowość przez rozszerzony kanał przenoszenia i duży rotor o średnicy 850 mm.

Podłoga rusztowa

Dwa dwusuwowe silniki i funkcja Boost gwarantują maksymalną wydajność rozładunku.

Ruchoma ściana przednia

Ściana przednia zwiększa przestrzeń załadunkową i możliwość doładunku dzięki opcjonalnej, inteligentnej strategii za- i wyładunku.

Dozowanie

Napęd dozowania o wydajności 210 kW i z nowym, łagodnie startującym zespołem napędu, chroni komponenty napędu. Nowe wałki dozujące w ustawieniu skrętnym V zapewniają optymalną pracę i szybki rozładunek, również przy dużym zagęszczeniu masy.

Wydajność i efektywność

Napęd pasowy

Nowa koncepcja przenoszenia mocy

Innowacyjna i wyjątkowa koncepcja napędu powstała z myślą o pracy z ciągnikami mocy od 200 do 500 KM. JUMBO może więc współpracować z szeroką paletą ciągników.

Napęd jest wyposażony w dwustronny, szerokokątny wałek przegubowy bez sprzęgła i jest napędzany przez pas. Dzięki przekładni planetarnej w napędzie rotora, siła jest efektywnie przenoszona na rotor.

Taśma zapewnia optymalne przenoszenie mocy w każdych warunkach pracy. Pracuje spokojnie i działa kompensacyjnie przy zmieniających się warunkach pracy. To chroni maszynę, redukuje koszty napraw i części roboczych do minimum.

Wyjątkowe zabezpieczenie przeciw przeciążeniom

Wałek przegubowy z zabezpieczeniem przeciw przeciążeniom stosowany w wysokowydajnych przyczepach jest poddawany dużym obciążeniom. Odchylenie kątowe wałka przegubowego podczas pracy powoduje drgania skrętne. Prowadzą one do przedwczesnego uruchomienia zabezpieczenia przeciw przeciążeniom i negatywnie wpływają na wydajność pracy.

Z tego powodu PÖTTINGER zdecydował się na odłączenie zabezpieczenia napędu od wałka przegubowego i zintegrował je bezpośrednio przed przekładnią planetarną.

Wszystkie komponenty napędu są optymalnie chronione przed niepotrzebnymi obciążenia oraz przed intensywnym zużyciem wynikającym z blokad.

Pokosy o nieregularnych formach są zbierane przez przyczepę również podczas jazdy w zakręcie, bez redukcji prędkości jazdy lub strat paszy. To bardzo zwiększa wydajności zbioru.

Doskonale dopasowane

Aby JUMBO było perfekcyjnie dopasowane do właściwości zbieranej paszy i wydajności ciągnika, sworzeń pomiaru siły stale dokonuje pomiaru momentu obrotowego w zespole napędu.
Gdy ten osiągnie ustawioną wartość maksymalną, uruchamia się podłoga rusztowa. W ten sposób zagęszczenie paszy przez rotor może być optymalnie dopasowane do struktury paszy lub możliwości ciągnika.

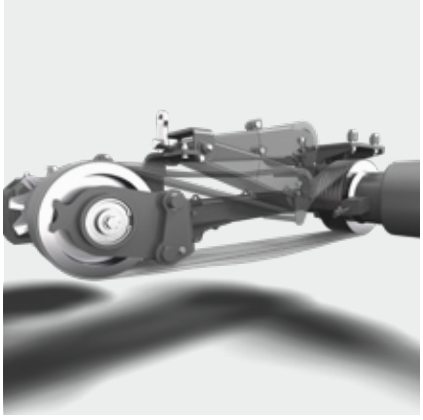

Taśma napędu

6-rowkowy pasek klinowy jest bardzo wytrzymały i zapewnia efektywne przenoszenie mocy.
Wytrzymuje największe obciążenia i pracuje spokojnie w każdych warunkach pracy.
Odgłosy pracy są zredukowane do minimum.

Tłumiące działanie pasków, przy zmieniających się warunkach zbioru, mają pozytywny wpływ na wydajność załadunku.

Taśma nie wymaga konserwacji.

Łagodny start

Napęd pasków umożliwia, dzięki łagodnemu startowi, uruchomienie rotora oraz wałków dozujących, również przy pełnym obciążeniu.
Przez to nie trzeba wcześniej uruchamiać podłogi rusztowej, gdy przy rozładunku biorą udział wałki.
Łańcuch podłogi rusztowej i napęd są chronione. Wpływa to na zwiększenie efektywności pracy i wydłużenie czasu eksploatacji wszystkich komponentów.

Napęd przez paski zastosowany w JUMBO zastępuje tradycyjny, szybko zużywający się system sprzęgieł.

Wałek przegubowy bez sprzęgła przeciw przeciążeniom

Innowacyjna koncepcja napędu przez paski eliminuje zabezpieczenie przez sprzęgło przeciążeniowe.

Tradycyjne systemy tracą do 20% momentu obrotowego ze względu na odchylenie kątowe i powstające przy tym wibracje, szczególnie podczas jazdy w zakręcie.

Dzięki temu JUMBO może wykorzystać w każdym momencie pracy pełny moment obrotowy od 3 000 Nm w przypadku serii 7000 lub 3 500 Nm w przypadku serii 8000.

Wydajność i efektywność

Rotor

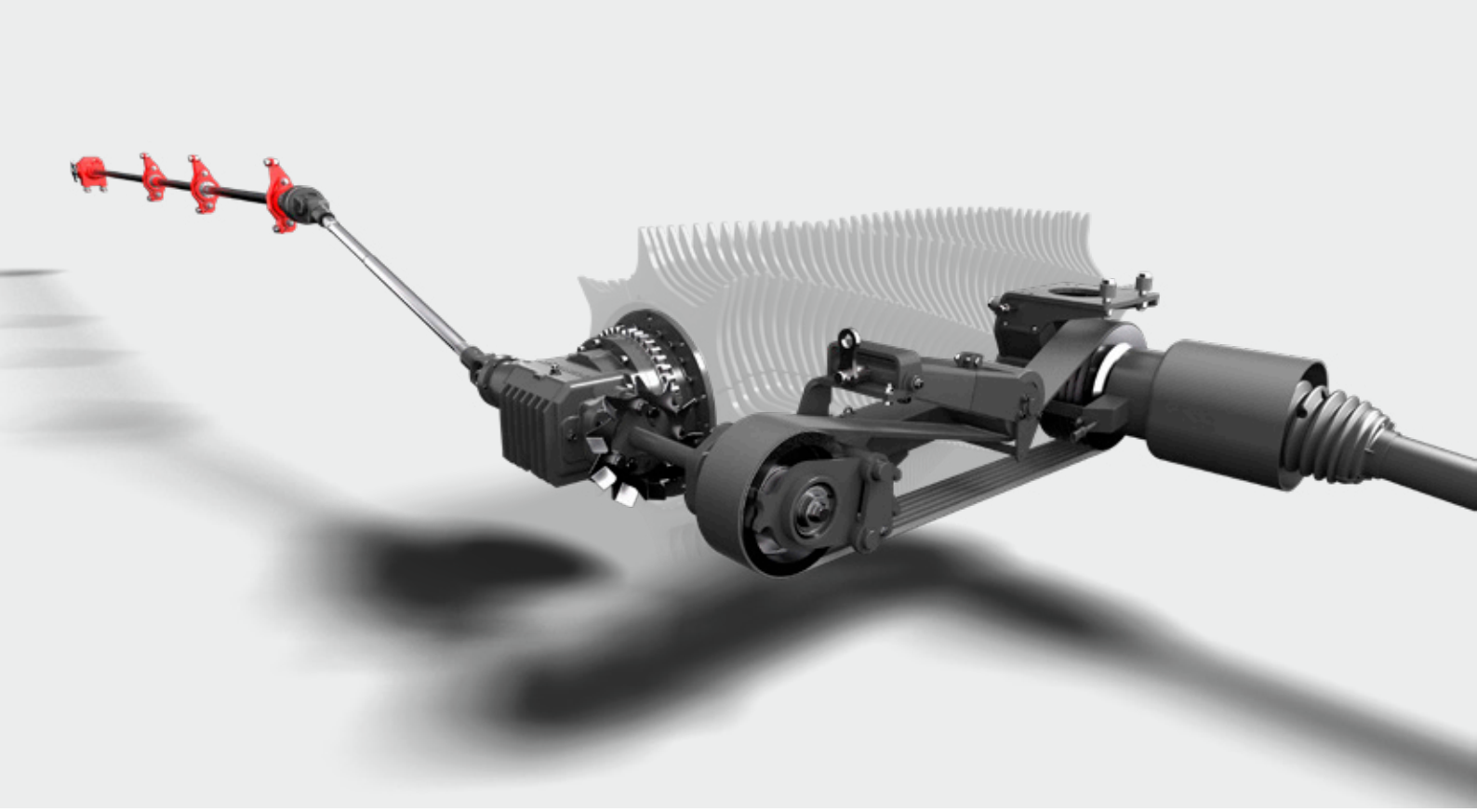

Może po prostu więcej

Serce przyczep typu JUMBO jest silne, wydajne i dostosowane do pracy z ciągnikami najwyższej mocy. Rotor i jego innowacyjny napęd zapewniają wysoką przepustowość, perfekcyjną jakość cięcia i w razie potrzeby również duże zagęszczenie.

Dzięki szerokiej powierzchni zakończeń zębów o wymiarze 12 lub 10 mm 8-rzędowego rotora, przejęcie nawet mokrej i krótkiej paszy z podbieracza jest perfekcyjne. Uporządkowane spiralnie rzędy zębów o średnicy 850 mm prowadzą aktywnie paszę przez belkę nożową, tnącą na odcinki 34 lub 25 mm, nie zużywając przy tym dużo mocy. Aby chronić napęd rotora, również w warunkach dużego przeciążenia, rotor jest umieszczony bezpośrednio na ramie ściany zagęszczającej.

Zmieniona, zoptymalizowana forma zębów wraz z szeroką powierzchnią skrobaków w przestrzeni załadunkowej zapewnia, gdy jest to konieczne, większe zagęszczenie do ponad 400 kg/m^3.

Napęd

Rotor jest napędzany przez przekładnię planetarną, która redukuje wysokie obroty na wejściu do optymalnej liczby obrotów rotora.
Przednia przekładnia kątowa w JUMBO z napędem dozowania jest dodatkowo wyposażona w przelot i zintegrowany włącznik.

Gdy napęd dozowania jest aktywny uruchamia się sprzęgło, łagodnie startuje pas napędu i rozpoczyna się proces rozładunku.
Komponenty są chronione, a czas eksploatacji dłuższy.

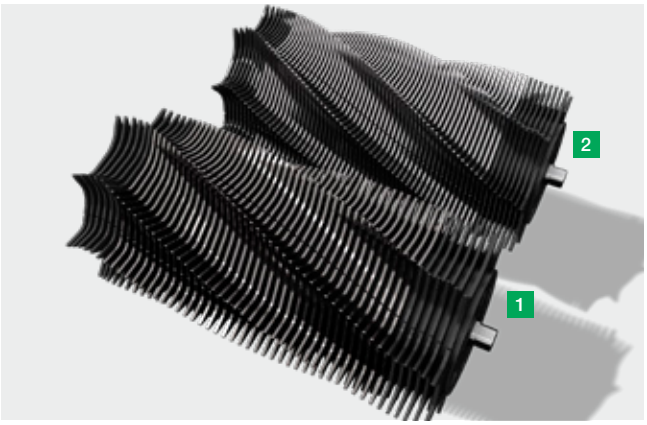

Rotor załadowczy

75 procent szerokości rotora jest wykonane z nowej, bardzo wytrzymałej, nawęglanej stali, co daje jeszcze większą odporność obszarom najbardziej narażonym na obciążenia. Ich wytrzymałość i żywotność wzrosła o 25 procent.

1 Rotor JUMBO serii 7000
2 Rotor JUMBO serii 8000

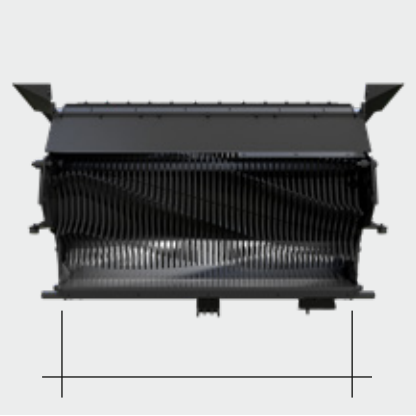

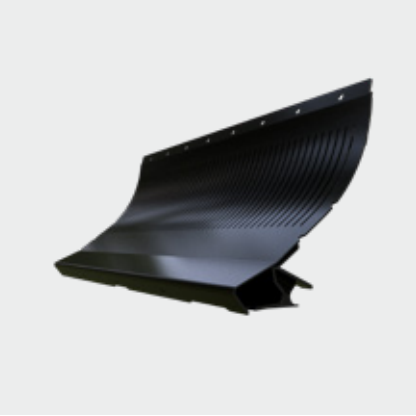

Skrobak

Pojedyncze skrobaki w przestrzeni załadunkowej mają szeroki tył. Szeroka powierzchnia skrobaka zapewnia zatrzymanie paszy w przestrzeni załadunkowej.
Dzięki temu pasza jest czysto przekazywana na rotor, a nie wciągana.

W razie potrzeby można zwiększyć stopień zagęszczenia paszy w przestrzeni załadunkowej.
Wysoki stopień zagęszczenia podnosi opłacalność zbioru przyczepą, również przy dużych odległościach pole-pryzma.

Skrobaki są wykonane ze stali Hardox i odznaczają się długim czasem eksploatacji.

Kanał transportowy

Kanał transportowy został rozszerzony o 100 mm, co przyniosło wzrost przepustowości.
Nowy kanał zapewnia większą wydajność i zmniejsza ilość materiału ciętego na krawędzi, w porównaniu z innymi, szerszymi systemami załadunku na rynku.

Tylna ściana zagęszczająca

Tylna ściana zagęszczająca JUMBO zbudowana jest z wytrzymałej stali drobnoziarnistej. To w wyraźny sposób zwiększa jej żywotność.

Wydajność i efektywność

Przestrzeń załadunkowa

Szybki rozładunek

Duża wydajność rozładunku JUMBO sprawia, że przyczepa ta jest ważnym elementem każdej technologii zbioru, który w istotny sposób wpływa na jej efektywność.
Dzięki prędkości rozładunku do 35 m/min czas oczekiwania na wałowanie pryzmy jest krótszy.

Efektywny rozładunek

Szybki rozładunek, idealny dywan wyładowanej masy i możliwie najmniej pracy dla urządzeń wałujących pryzmę - to efekty pracy systemu dozowania JUMBO.

Wydajność rozładunku wzrosła o kolejne 33 %. Przy mocy całkowitej 210 kW, napęd dozowania zapewnia rozładunek w czasie poniżej 1 minuty.
Dzięki temu modele JUMBO z systemem dozowania są tak samo efektywne przy rozładunku, jak te z bez wałków dozujących.

Nowy rodzaj wałków dozujących, ustawionych spiralnie w literę V, równomiernie i bez szczytowych obciążeń zagłębia się w masę. Nowe wałki nawet przy dużym zagęszczeniu skutecznie rozbijają materiał. To pozwala ograniczyć zapotrzebowanie na moc i generuje wysoką wydajność przy niskim zużyciu eksploatacyjnym.
Włącznik dozowania jest zintegrowany w przekładni kątowej i jest uruchamiany przez aktywowanie napinacza pasków.
Dzięki łagodnemu startowi chronione są elementy napędu dozowania, napęd podłogi rusztowej i łańcuch. Nie ma momentów szczytowych i wydłuża się czas eksploatacji.

Gdy prędkość posuwu jest zbyt duża, podłoga automatycznie redukuje swoją prędkość.
Jeżeli mimo tego, dojdzie do przeciążenia, napęd dozowania jest zabezpieczony przez sprzęgło zapadkowe.

Dzięki łagodnemu startowi proces rozładunku może być wstrzymany, co pozwala na rozłożenie paszy na pryzmie.

Równomiernie odłożony przez JUMBO dywan paszy ułatwia pracę przy wałowaniu na pryzmie i zapewnia przez to dobre zagęszczenie i najlepszą jakość kiszonki.

Stożkowa budowa

Powierzchnia załadunku JUMBO ma formę stożka. Rozszerza się z tyłu o 25 mm po każdej ze stron i minimalizuje w ten sposób tarcie podczas rozładunku. Pasza jest szybciej uwalniana i prędkość podłogi rusztowej może być wcześniej zwiększona.
To prowadzi do bardzo szybkiego rozładunku, również przy dłuższym czasie transportu, gdy odległość pole – pryzma jest większa i pasza osiada, przez co mocniej zagęszcza się w przyczepie.

Opuszczona podłoga rusztowa

Podłoga rusztowa została obniżona z przodu o 250 mm. Dzięki temu zapotrzebowanie na moc zostało zredukowane. Wysokość słupa paszy wzrosła i wzrosło również zagęszczenie, co przyczyniło się do podniesienia wartości załadunku netto przyczepy.

Na początku procesu załadunku przy przedniej ścianie tworzy się zwarty, stabilny w formie słup paszy. Jest on następnie płynnie przesuwany przez podłogę rusztową do tyłu.

Mocna, stalowa podłoga, utworzona z płyt tworzy wytrzymałą powierzchnię załadunku, której mały współczynnik tarcia wspomaga szybki rozładunek.

Łańcuch z płaskich ogniw

Szerokie ogniwa łańcucha w JUMBO serii 7000 i 8000 wytrzymują obciążenie do 13 ton, co zapewnia przyczepie dużą wytrzymałość, maksymalną niezawodność i spokojną pracę.
Listwy podłogi rusztowej są przykręcone podwójnie i są trzymane przez wymienialne prowadnice.

Dzięki przenoszeniu dużej mocy i kompaktowej budowie JUMBO oferuje nieograniczone możliwości jako przyczepa transportowa.

Napęd podłogi rusztowej

Dwa wysokowydajne napędy z zintegrowanym 2- stopniowym włącznikiem są wbudowane w wspornik podłużny.

Funkcja Boost troszczy się o maksymalne wykorzystanie hydrauliki współpracującego z przyczepą ciągnika.

Wydajność i efektywność

Napęd dozowania

JUMBO

JUMBO w standardzie jest dostosowane do przyjęcia maksymalnego załadunku. Dzięki rezygnacji z wałków dozujących można skorzystać z całej powierzchni załadunkowej przyczepy i zwiększyć pojemność o ok. 2 m^3, w porównaniu z JUMBO DB. Niski ciężar własny wyraźnie zwiększa dopuszczalne obciążenie załadunkiem.
JUMBO bez wałków dozujących nadaje się szczególnie do wyładunku masy przed pryzmą. W tym przypadku możesz skorzystać z maksymalnej wydajności rozładunku i szybko zrobić miejsce dla wałów ugniatających i urządzeń rozdzielających masę na pryzmie.

Mniej zabiegów konserwacyjnych i niższy koszt zakupu powodują, że ta przyczepa może być dla Ciebie szczególnie atrakcyjna, gdy posiadasz już odpowiednie narzędzia do rozdzielania masy na pryzmie.

JUMBO z wałkami dozującymi (DB)

DB – Discharge Beater – z angielskiego oznacza rozrzucenie załadunku i określa JUMBO wyposażone w wałki dozujące.
Modele DB są wyposażone seryjnie w dwa wałki dozujące. Wałki te efektywnie rozdzielają masę i zapewniają równomierny rozładunek. Rozłożony dywan paszy można jeszcze trochę rozdzielić na pryzmie i zagęścić.
JUMBO DB nadaje się najlepiej do pracy w silosie przejazdowym.

Mocny napęd dozowania pozwala również na transport zrębków, co zwiększa możliwości wykorzystania przyczepy przez cały rok.

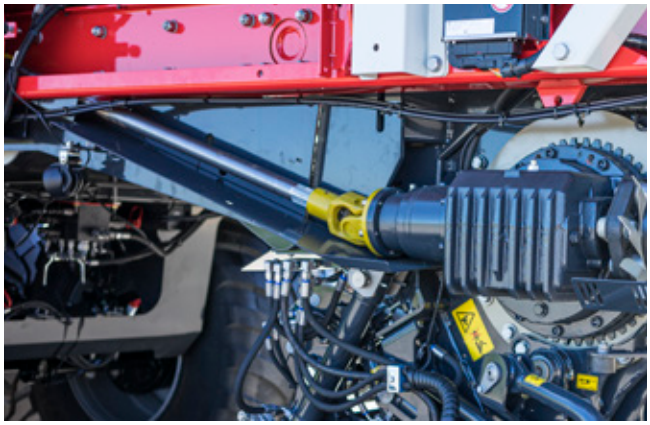

Efektywny napęd

Wałki dozujące są napędzane przez zespół napędu rotora. Ich uruchomienie następuje przez sprzężenie napędu wałków na przelocie przekładni rotora. Dzięki łagodnemu uruchamianiu się taśmy napęd dozowania może być włączany również przy pełnym obciążeniu. Zespół napędu jest dostosowany do 210 kW oraz jest zabezpieczony przez sprzęgło zapadkowe.

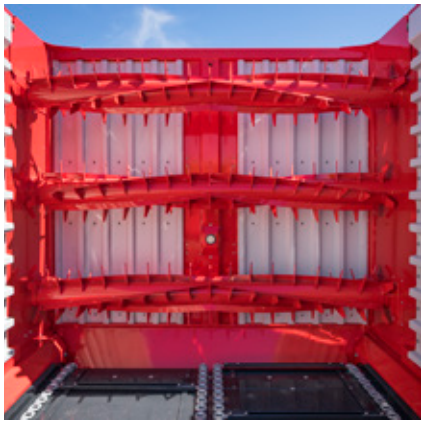

Łagodny napęd

Dzięki łagodnemu startowi, jaki zapewnia taśma, wałki dozujące mogą być uruchamiane również przy pełnym obciążeniu, bez uruchamiania podłogi rusztowej. To chroni elementy podłogi rusztowej i zapewnia szybszy proces rozładunku na pryzmie.

Mocne i duże łańcuchy gwarantują najlepsze i równomierne przenoszenie siły, aż po górny wałek dozowania. Każdy łańcuch napędzający jest stale naprężany przez napinacz.
To zapewnia optymalne przenoszenie siły i spokojną pracę.

Mocne wykonanie

Ustawione w V agresywne zęby frezujące troszczą się o efektywne rozdzielenie wcześniej zagęszczonego materiału z przestrzeni załadunkowej. Luźny materiał można łatwo rozdzielić na pryzmie i równomiernie zagęścić. Listwy łączące pojedyncze, frezowane zęby zwiększają przepustowość.

Perfekcyjne efekty pracy

Opcjonalny 3. wałek dozujący jeszcze bardziej usprawnia rozładunek. Zapewnia spulchnienie całej masy i jej równomierne rozłożenie na pryzmie. Dalsze rozłożenie masy na pryzmie zazwyczaj nie jest już potrzebne. Dzięki temu oszczędzasz czas.

Najwyższa jakość paszy

Najwyższa jakość paszy

Krowy dające dużo mleka potrzebują wysokiej jakości paszy o optymalnej strukturze.
Najważniejszym celem podczas konstruowania nowego JUMBO było uzyskanie systemu, który zbiera czysto i chroni paszę, tnie krótko i równomiernie, ładuje sprawnie i szybko i minimalizuje straty paszy i energii.

Nowy, sterowany hydraulicznie podbieracz z nowymi kołami kopiującymi i dodatkową rolką kopiująca, nowa koncepcja napędu, nowy rotor, belka nożowa, jak również ruchoma ściana przednia. Wszystkie te nowe rozwiązania są rezultatem konsekwentnego wprowadzania rozwiązań spełniających oczekiwania naszych klientów.

Perfekcyjna jakość cięcia

Na jakość kiszonki istotny wpływ, oprócz optymalnej zawartości masy suchej, ma również długość cięcia. Krótko pocięta pasza jest krócej przeżuwana i łatwiej trawiona przez krowi żołądek.
Obydwa parametry prowadzą do szybkiego obniżenia wartości pH, dzięki czemu proces fermentacji przebiega prawidłowo. Stanowi to podstawę wysokiego spożycia suchej masy.

Cięcie na odcinki 34 lub 25 mm

Krótkotnąca belka nożowa tnąca na odcinki o teoretycznej długości 34 mm w przypadku serii 7000 lub 25 mm w przypadku serii 8000, sprawia, że przyczepy te są JUMBO idealnym wyborem, aby uzyskać paszę najwyższej jakości. Wydłużone noże zapewniają równe cięcie źdźbła na całej długości. Wiązki paszy są dokładnie i równomiernie cięte. Pocięta zielonka ma strukturę odpowiednią dla przeżuwaczy.

Czysty zbiór

Palce podbieracza są sterowane nadążnie. To gwarantuje optymalną ochronę darni i małe zanieczyszczenie surowym popiołem. Oprócz tego dopasowana liczba obrotów zapobiega nadmiernemu zużyciu palców.
Krzywkowy podbieracz z pełnym zakresem wychylenia i z małym naciskiem na podłoże gwarantuje najlepszy z możliwych, czysty zbiór paszy.
Udział zanieczyszczeń może być utrzymany na pożądanym poziomie 80 – 100 g/kg SM.

1 % mniej surowego popiołu w 7.500 kg SM/ha to 300 – 350 litrów mleka więcej.

Wzrost o 1 % surowego popiołu/ kg suchej masy odpowiada w kiszonce z traw za spadek koncentracji energii paszy o ok. 0,1 MJ NEL/kg suchej masy.

Naszym klientom zależy na karmie wysokiej jakości.

„W przypadku przyczepy bardzo dużą wagę przykładamy do jakości cięcia i przy tym oczywiście również do odpowiedniej efektywności cięcia – a to zapewnia nam nowe JUMBO.
Napędzany hydraulicznie, krzywkowy podbieracz jest według mnie bardzo dobrym rozwiązaniem, ponieważ jego obroty można dostosowywać do prędkości maszyny. Dzięki temu nie dochodzi do "wciągania" masy i układania się źdźbeł wzdłuż noży i wzdłuż zębów rotora.

Na dobrą jakość paszy wpływa również sposób załadunku przez przyczepę. Dlatego używamy zoptymalizowanej automatyki załadunku, która gwarantuje nam, że materiał nie jest zgniatany ani zbyt mocno ani za mało.”

Jeff Reiff
Rolnik & usługodawca
Troisvierges / Luxemburg

Najwyższa jakość paszy

Podbieracz

1 Hydrauliczny napęd

2 Prowadzenie po krzywce

3 Aktywnie napędzane ślimaki doprowadzające

4 Opcjonalne prowadzenie przez koła kopiujące

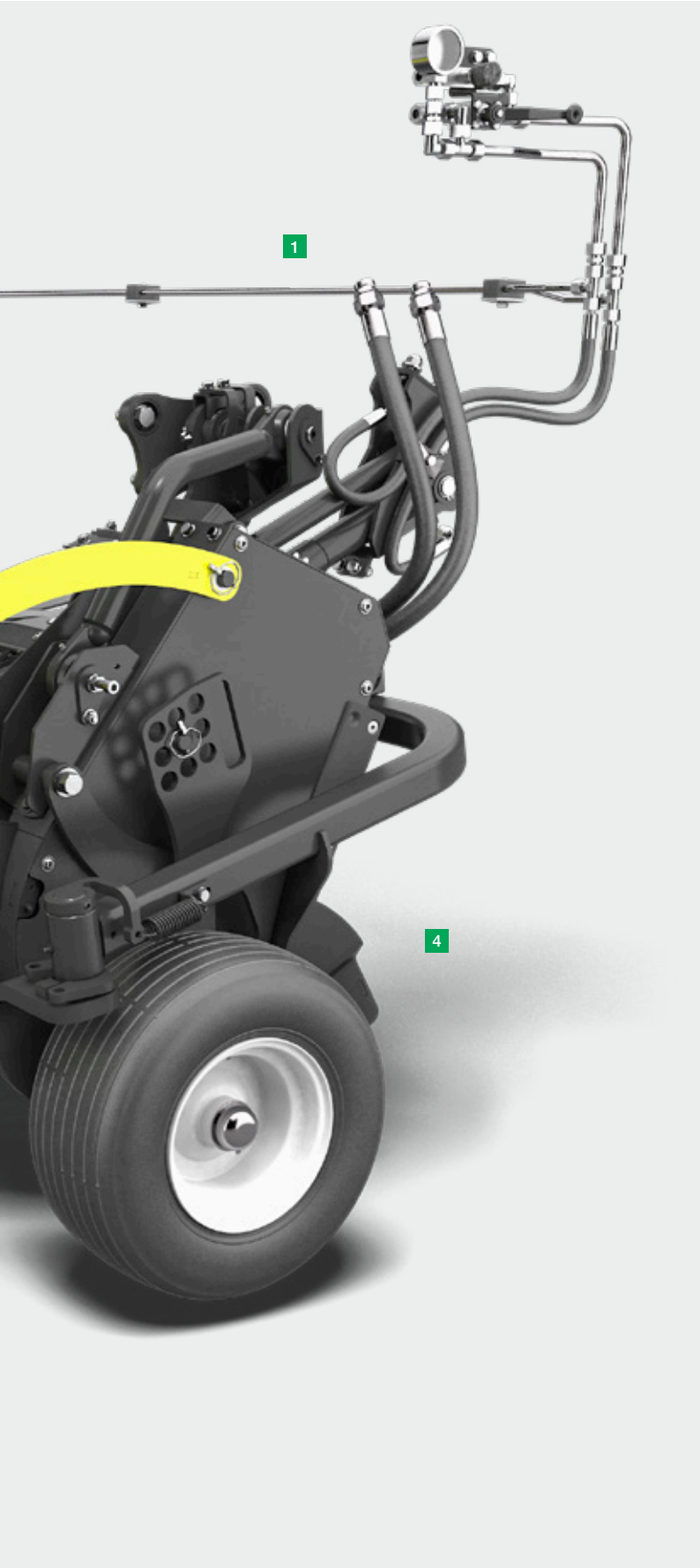

Krzywkowy wahliwy podbieracz

Maksymalną wydajność zbioru zapewnia 7-rzędowy, sterowany podbieracz o szerokości roboczej 2 300 mm wg. normy DIN. Podbieracz JUMBO troszczy się o czysty zbiór bez strat w jednym przejeździe.

Napęd hydrauliczny

Liczba obrotów jest automatycznie dopasowywana do prędkości jazdy w zakresie 75 i 125 obr./min.

Sterowanie krzywką

Sterowanie krzywką zapewnia niezwodne działanie podbieracza oraz zbiór czystej paszy.
W porównaniu do innych systemów na rynku, krzywka umożliwia zdecydowanie większe wychylenie podbieracza i może pracować przy istotnie niższej liczbie obrotów.

Aktywnie napędzane ślimaki doprowadzające

Ślimaki doprowadzające umożliwiają optymalny przepływ masy, również przy dużych prędkościach roboczych. Kanał wspomagający jest optymalnie wypełniany, co zwiększa jakość cięcia.

Dopasowanie do podłoża

Duży zakres wychylenia +/- 3,5° pozwala na odchylenie na zewnętrznych palcach o 190 mm.
Centralne zawieszenie podbieracza przez ramę nośną i obydwa ramiona prowadzące po każdej ze stron troszczą się o optymalne kopiowanie nierówności pola.

Do wyboru prowadzenie przez koło kopiujące

Prowadzenie przez koła kopiujące może być dobrane odpowiednio do celu pracy. To ty decydujesz, czy podbieracz ma być prowadzony pośrednio czy bezpośrednio.

Dodatkowa rolka koła kopiującego

Opcjonalna dodatkowa rolka kopiująca zapobiega zapadaniu się kół kopiujących w śladzie ciągnika i umożliwia nieograniczone możliwości ruchu podbieracza i dopasowania go do nierówności pola.

Najwyższa jakość paszy

Podbieracz

Czysto, pewnie i komfortowo

Szeroki podbieracz JUMBO łączy czysty i dokładny zbiór w jednym przejeździe z wysokim komfortem jazdy.
Jest zawieszony centralnie i prowadzony dwustronnie przez krzywkę ze stali. Dzięki bardzo dużej szerokości zbioru 2 300 mm wg. normy DIN, żaden pokos nie jest dla niego za duży. Również pokos ułożony przez sieczkarnie, ze względu na wyjątkową wydajność załadunku, jest zbierany czysto.

Wjazd w pokos i jazda w zakręcie, dzięki dużej szerokości roboczej są łatwiejsze.

Perfekcyjne dopasowanie do podłoża

Niezależnie o tego, na jakim terenie będziesz pracował(a) z JUMBO, sterowany podbieracz perfekcyjnie dopasuje się do ukształtowania pola i ochroni paszę przed zanieczyszczeniami.

Odciążenie hydrauliczne zapewnia małą siłę nacisku na podłoże, ok. 100 kg i pozwala podbieraczowi płynąć nad powierzchnią pola.

Dostępne na życzenie podwozie podbieracza z funkcją kopiowania przez opatentowane zawieszenie w równoległoboku, gwarantuje wyjątkowe kopiowanie nierówności.

Zakres wychylenia 190 mm

Wyjątkowy zakres wychylenia podbieracza JUMBO 190 mm zapewnia perfekcyjne kopiowanie nierówności i precyzyjne prowadzenie po obrysie.
Dzięki funkcji wychylenia, nawet w trudnych warunkach pracy, zbierana pasza jest czysta.

Koła kopiujące

Standard

Standardowe koła kopiujące są zamocowane na sztywno i dokładnie prowadzą podbieracz nad każdą nierównością terenu.
Szerokość zewnętrzna: 2,99 m

Składane hydraulicznie

Aby ułatwić operatorowi wjazd wąskim przejazdem na pole, opcjonalne hydrauliczne wychylenie koła kopiującego można obsłużyć z kabiny ciągnika.

Hydraulicznie składane koło kopiujące redukuje szerokość transportową do wymiaru 2,55 m.

Prowadzenie koła kopiującego

Standardowe koła kopiujące są wyposażone seryjnie w dwa mechanizmy sterowania. Daje Ci to możliwość indywidualnego ustawienia, odpowiednio do Twoich potrzeb.

1. „Pośrednia” pozycja mocowania
   Koło kopiujące jest uniesione w górę i ustawione na wysokości palców podbieracza. W tej pozycji zapewnia większy prześwit od podłoża.
2. „Bezpośrednia” pozycja mocowania
   Koło kopiujące przenosi każdy ruch bezpośrednio (1:1) na bęben podbieracza. Takie ustawienie wyraźnie zwiększa kopiowanie ukształtowania terenu.

Podwozie podbieracza

Centralne osadzenie dodatkowej rolki koła kopiującego zapobiega zapadaniu się kół ciągnika. Rolka jest umieszczona centralnie z tyłu podbieracza i kopiuje teren dzięki swoim dużym wymiarom na sporej szerokości pracy podbieracza.
Obydwa koła kopiujące i szeroka, dodatkowa rolka kopiujące tworzą stabilny trójkąt podparcia, który gwarantuje perfekcyjne kopiowanie nierówności pola.
To rozwiązanie redukuje wbijanie się palców w grunt i zapobiega zanieczyszczeniu paszy.

Również na pagórkowatym terenie dodatkowa rolka koła kopiującego zapewnia czysty zbiór.

Najwyższa jakość paszy

Podbieracz

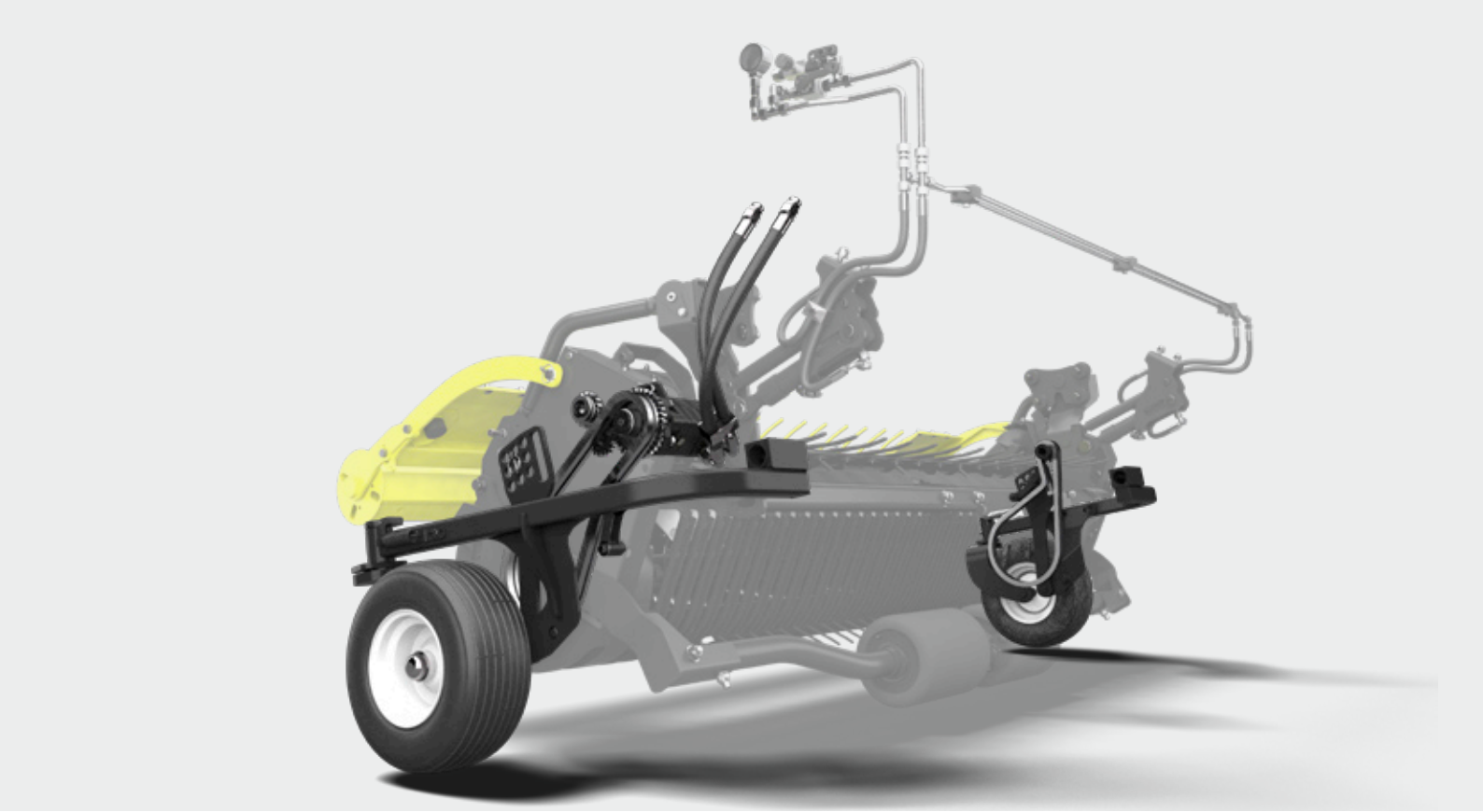

Napęd hydrauliczny

Nowy hydraulicznie regulowany napęd podbieracza automatycznie dopasowuje liczbę obrotów do prędkości jazdy. Zapewnia czysty zbiór i nie wyczesuje zielonki w kierunku wzdłużnym.

Dopasowana liczba obrotów ogranicza zawartość surowego popiołu w paszy i chroni palce podbieracza.
Sygnał prędkości jest podawany przez ISOBUS traktora, przez puszkę InCab traktora lub bezpośrednio z przyczepy, przy zastosowaniu elektronicznego systemu hamulcowego, elektronicznego sterowania wymuszonego lub inteligentnej osi skrętnej.

Zakres obrotów podbieracza wynosi między 75 i 125 obr./min. W module automatycznym podbieracz samodzielnie reguluje liczbę obrotów. Przy prędkości poniżej 10 km/h obroty wynoszą tylko 75 obr./min. Przy wzrastającej prędkości załadunku wzrasta liczba obrotów.
W module ręcznym pożądana liczba obrotów może być też dopasowana indywidualnie.

Optymalny kąt doprowadzenia

Wraz ze wzrostem wypełnienia przestrzeni załadunkowej zwiększa się obciążenie przenoszone na ciągnik.
Prowadzi to do większej kompresji tylnych opon i odciążenia przednich opon ciągnika. Przez to punkt sprzęgu na ciągniku pochyla się w dół, co prowadzi do zmiany kąta między podbieraczem i rotorem. Automatyczna regulacja kontroluje ciągle przekrój i wyrównuje odchylenia przez podniesienie dyszla. Dzięki temu jest utrzymywany optymalny kąt między podbieraczem i rotorem.

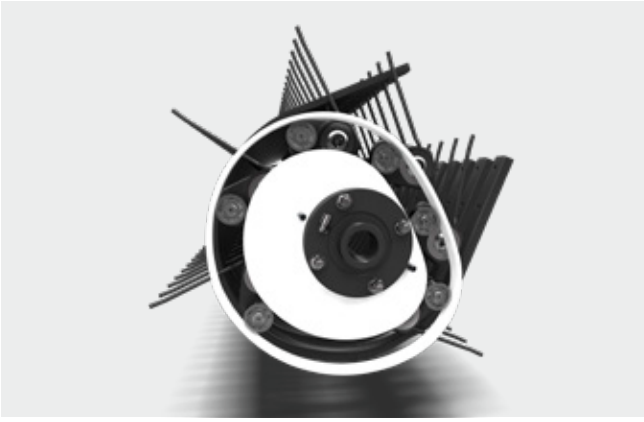

Krzywka

Kształt krzywki zapewnia optymalny ruch palców podbieracza.
Sterowane palce podbierają paszę pod właściwym kątem. Dalej przekazują ją wyżej i dalej aktywnie i przy dopasowanej liczbie obrotów na rotor.
Palec zanurza się w paszy pod kątem prostym, dzięki czemu pasza nie jest wciągana.

Palce

Zoptymalizowane palce podbieracza DURASTAR o grubości 6 mm mają o 20 % dłuższy czas użytkowania, przy zachowaniu ciągle wysokiej jakości zbioru. To obniża koszty eksploatacji.

Ślimaki doprowadzające

Zbiorcze prowadzenie pokosu odbywa się aktywnie z dwóch stron przez ślimaki doprowadzające. Pokos jest równomiernie doprowadzany przez kanał do rotora. Dzięki temu JUMBO uzyskuje najwyższą jakość cięcia.

Wózek

Aby zapewnić optymalną dostępność do przeprowadzenia prac konserwacyjnych i serwisowych, podbieracz ze sztywnym kołem kopiującym można zdemontować i odstawić na specjalnym wózku dostępnym na życzenie.

Demontaż podbieracza obniża ciężar własny JUMBO o ok. 520 kg.
Przyczepa może być wykorzystana do transportu z wyraźnie większą przestrzenią do załadunku netto.
W połączeniu z opcjonalną dodatkową rolka koła kopiującego, ciężar przyczepy może być zmniejszony o 580 kg.

Gdy przyczepa jest wykorzystywana typowo do transportu, demontaż podbieracza chroni go dodatkowo przed uszkodzeniami.

Najwyższa jakość paszy

Belka nożowa

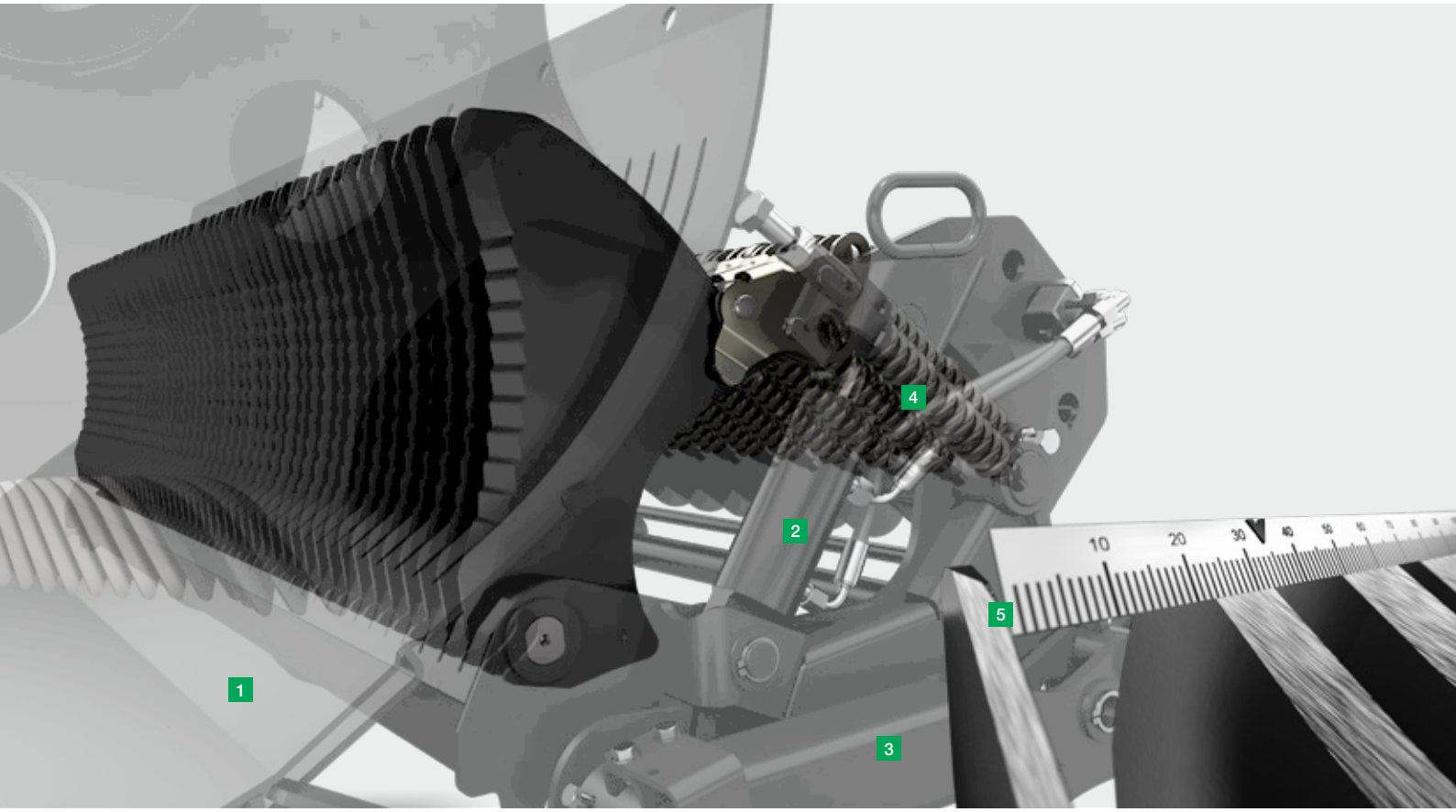

POWERCUT krótkotnąca belka nożowa, krótkie cięcie na 34 mm odcinki

Dzięki sprawdzonej krótkotnącej belce nożowej POWERCUT, JUMBO 7000 jest idealną przyczepą, która zapewnia maksymalną przepustowość i najwyższą jakość paszy przy niewielkim zapotrzebowaniu na moc.

Aby zapewnić lekkie i czyste cięcie, 48 noży jest uporządkowanych asymetrycznie w stosunku do gwiazd rotora i każdy z nich jest indywidualnie zabezpieczony przed ciałami obcymi. Dzięki temu belka tnie na odcinki długości 34 mm.

Odchylana na bok belka nożowa, jak również hydrauliczne, centralne zwalnianie noży przez naciśnięcie przycisku

1 EASY MOVE – wychylana belka nożowa
2 Centralne zwalnianie noży
3 Ruchome ramię nośne, belka nożowa z rozpoznaniem położenia
4 Zabezpieczenie pojedynczych noży
5 Rozstaw noży 34 mm

stanowią standardowe wyposażenie JUMBO i zapewniają szybką obsługę bez użycia narzędzi.

Ponadto przyczepę można wyposażyć w pełni automatyczny system ostrzenia noży AUTOCUT, który zapewnia zawsze ostre noże i dokładne cięcie.

W przypadku JUMBO 7000 oprócz noży pojedynczych oferowane są również noża TWIN BLADE.

Rozkład długości cięcia *) belki nożowej tnącej na odcinki 34 mm

Częstotliwość występowania źdźbeł określonej długości w procentach:

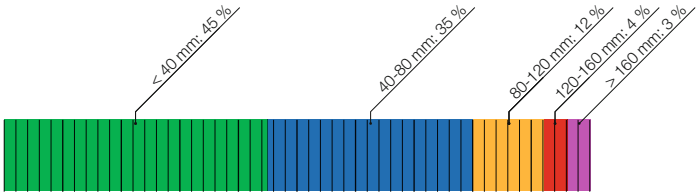

*) Źródło: Badanie Josephinum Research 2021 na trwałych użytkach zielonych

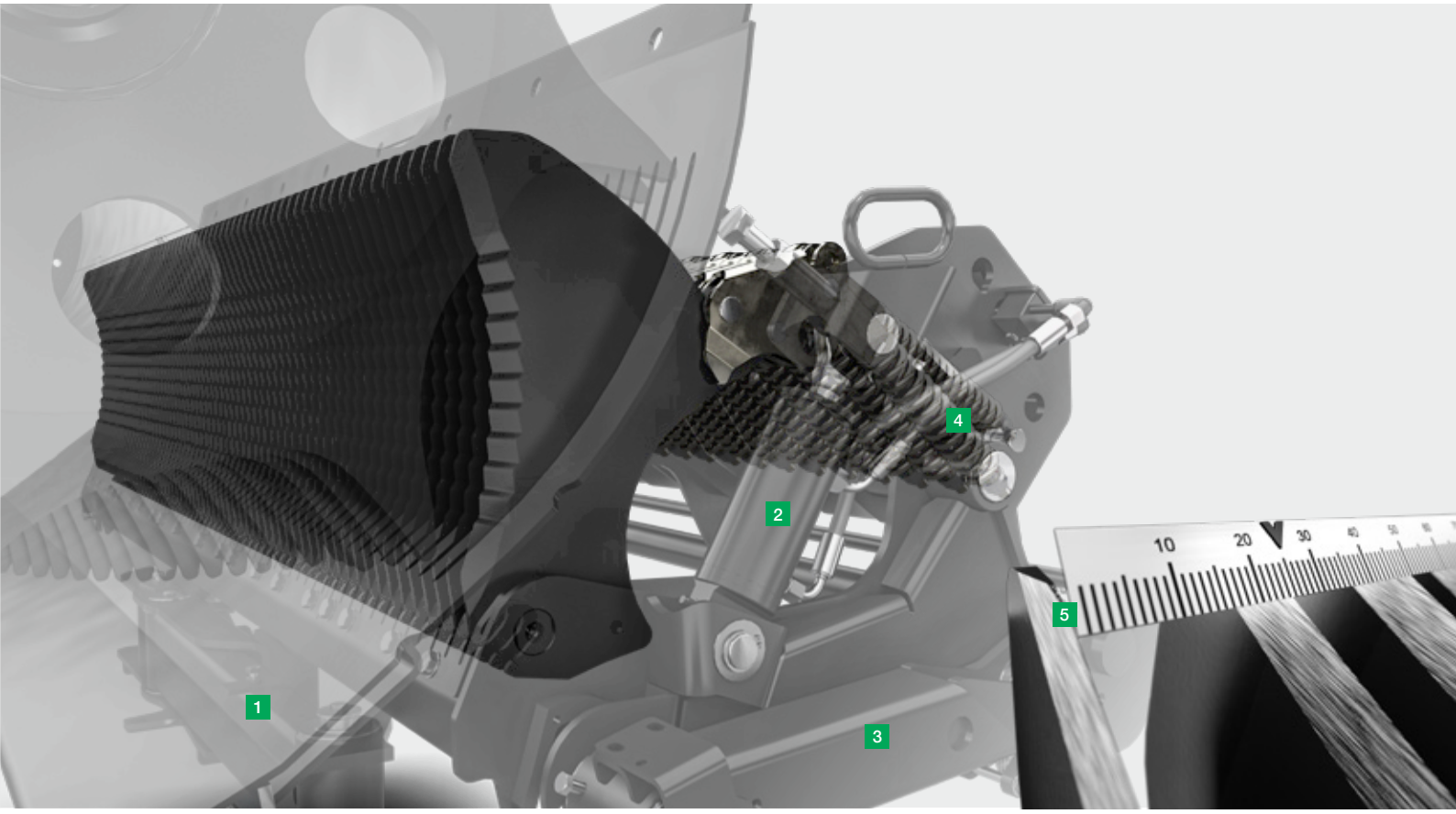

JUMBO 8000 – krótkie cięcie 25 mm

65 noży krótkotnącej belki nożowej POWERCUT w przyczepie JUMBO serii 8000 zapewnia najwyższą jakość kiszonki.

Teoretyczna długość cięcia wynosząca zaledwie 25 mm zapewnia wyjątkowo krótko pociętą paszę.
Noże, mimo niewielkiego, 25 mm rozstawu, są zabezpieczone indywidualnie przed ciałami obcymi.

Dzięki jeszcze krótszej długości cięcia, a tym samym dalszej optymalizacji jakości paszy, można uzyskać jeszcze większą wydajność.

1 EASY MOVE – wychylana belka nożowa
2 Centralne zwalnianie noży
3 Ruchome ramię nośne, belka nożowa z rozpoznaniem położenia
4 Zabezpieczenie pojedynczych noży
5 Rozstaw noży 25 mm

Odchylana na bok belka nożowa, jak również hydrauliczne, centralne zwalnianie noży przez naciśnięcie przycisku stanowią standardowe wyposażenie JUMBO i zapewniają szybką obsługę bez użycia narzędzi.

Ponadto przyczepę można wyposażyć w pełni automatyczny system ostrzenia noży AUTOCUT, który zapewnia zawsze ostre noże i dokładne cięcie.

Rozkład długości cięcia *) belki nożowej tnącej na odcinki 25 mm

Częstotliwość występowania źdźbeł określonej długości w procentach:

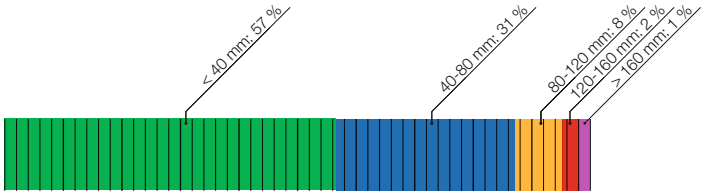

*) Źródło: Badanie Josephinum Research 2021 na trwałych użytkach zielonych

Najwyższa jakość paszy

Belka nożowa

EASY MOVE
Wychylenie belki nożowej

To jedyne w swoim rodzaju wychylenie belki nożowej w istotny sposób ułatwia wymianę noży.
Przez naciśnięcie przycisku z boku przyczepy belka nożowa wychyla się z kanału. Następnie przez zwolnienie mechanicznej blokady można wysunąć belkę na bok przyczepy.
Prace konserwacyjne i serwisowe mogą być przeprowadzone w sposób bezpieczny i komfortowy.

Centralne zwalnianie blokady noży należy do wyposażenia standardowego. Po naciśnięciu przycisku aktywującego centralne zwolnienie blokady noży, mocowanie noży jest poluzowane i można je wyciągnąć bez użycia narzędzi.

Po prostu komfortowo

Dzięki systemowi EASY MOVE, wymianę lub obrócenie noży możesz w prosty i wygodny sposób przeprowadzić z boku przyczepy.
System ten gwarantuje ergonomiczną pracę podczas konserwacji, serwisowania lub podczas przeglądu technicznego maszyny.
Dzięki prostej i wygodnej obsłudze, noże mogą być częściej kontrolowane i przez to przyczepa dłużej pozostaje w optymalnym stanie.

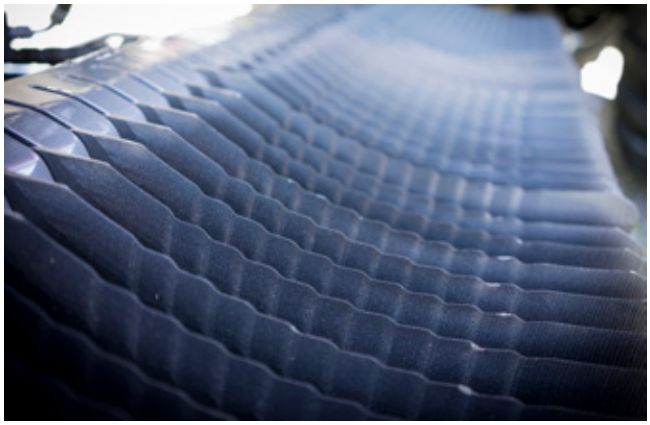

Jakość noży

Noże są przystosowane do pracy z dużym obciążeniem i są wykonane z hartowanej stali narzędziowej DURASTAR. Falisty szlif zapewnia ciągłe i dokładne cięcie. Mocny grzbiet noży gwarantuje niezawodną pracę.

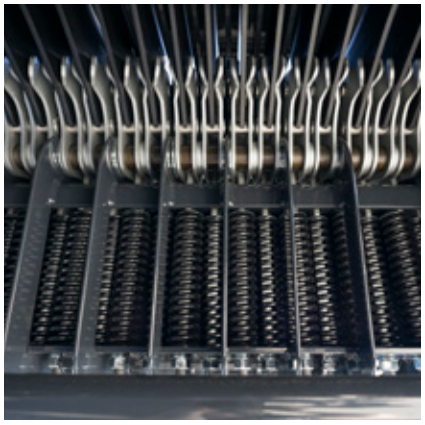

Indywidualne zabezpieczenie noży

PÖTTINGER chroni Twoją przyczepę opatentowanym zabezpieczeniem noży.
Ciała obce stanowią zagrożenie zarówno dla Twoich zwierząt, jak i dla przyczepy.
Przestoje są ponadto kosztowne i obniżają wartość paszy.

Siła wyzwalania zabezpieczenia noży jest oczywiście dopasowana do wysokiej przepustowości przyczepy. Pojedynczo i mocno osadzone noże zapewniają równomierne cięcie. Sprężyny i dźwignie systemu indywidualnego zabezpieczenia noży znajdują się w chronionej przestrzeni. Dzięki temu znacznie zmniejsza się zanieczyszczenie uchwytów noży.

1. Ciało obce uruchamia mechanizm zabezpieczenia. Nóż porusza się w kierunku przepływu masy.
2. Rolka uwalniająca na tylnej stronie noża wychodzi z blokady.
3. Siła oporu zmniejsza się pod wpływem uderzenia i nóż przepuszcza ciało obce prawie bez oporu.
4. Na koniec noże automatycznie powracają do pozycji wyjściowej.

Kamienie w paszy nie są łupane. Bydło pozostawia całe kamienie na stole paszowym, nie narażając się na uszkodzenia przewodu pokarmowego.

TWIN BLADE

Przy zastosowaniu w JUMBO 7000, dostępnych na życzenie noży TWIN BLADE, nie trzeba ich wymieniać, wystarczy je obrócić. Ich nowa, opatentowana forma zapewnia podwójny czas eksploatacji.
TWIN BLADE oznacza zawsze ostre cięcie, bez konieczności ostrzenia, czy zabierania ze sobą drugiego kompletu noży na pole.

Najwyższa jakość paszy

AUTOCUT

AUTOCUT – w pełni automatyczna ostrzałka do noży

Dokładne, równomierne cięcie to podstawa dobrej jakości kiszonki. AUTOCUT zapewnia Tobie i Twoim klientom zawsze wysoką jakość cięcia przez cały dzień roboczy.

Tylko ostre noże gwarantują optymalną jakość cięcia, niskie zużycie energii i większą przepustowość.
Ostrzałka do noży AUTOCUT umożliwia komfortowe ostrzenie bezpośrednio w przyczepie.
W zależności od stopnia zużycia noży, na terminalu obsługi można wybrać ilość cyklów ostrzenia.

Przy stale ostrych nożach możesz zaoszczędzić do 15 % paliwa.
Również czas na zabiegi konserwacyjne skraca się do 45 minut na dzień, ponieważ proces ostrzenia może się odbywać podczas przerwy w pracy, bezpośrednio na polu.

Napęd elektryczno-hydrauliczny

AUTOCUT w JUMBO jest wyposażony w napęd elektryczno-hydrauliczny, który znacząco redukuje czas ostrzenia.

Procedurę ostrzenia możesz dopasować do swoich indywidualnych potrzeb. Aby ostrzenie było perfekcyjnie dopasowane do formy noża,

głowica ostrzałki jest ustawiana w trzech płaszczyznach.

Specjalnie dopasowany do naszych noży kamień szlifierski jest bardzo wytrzymały i ma długi czas eksploatacji. W razie potrzeby proces wymiany jest prosty.
To zdecydowanie lepsze rozwiązanie niż tarcza szlifierska.

Prosta obsługa

1 Wszystkie funkcje belki nożowej, jak również dyszla mogą być obsługiwane przy pomocy standardowego panelu obsługi z boku przyczepy.
2 Wszystkie funkcje AUTOCUT są sterowane przez dodatkowy pulpit obsługi.

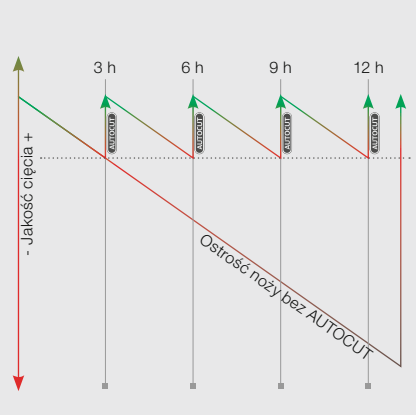

Krótszy czas na konserwację

AUTOCUT ostrzy w pełni automatycznie komplet noży w najkrótszym czasie.
W zależności od stopnia zużycia noży, na terminalu obsługi można wybrać ilość cyklów ostrzenia.

Dzięki AUTOCUT możesz ograniczyć nakład pracy na zabiegi konserwacyjne do 45 minut na dzień.

Zalety AUTOCUT

- Zawsze ostre noże
- Znacznie krótszy czas potrzebny na konserwacje
- W pełni zautomatyzowane ostrzenie kompletnego zestawu noży na naciśniecie guzika
- Głowica ostrzałki jest ustawiana w trzech płaszczyznach
- Stopień ostrzenia jest dopasowany potrzeb przez regulator ciśnienia
- stałe zużycie dla wszystkich noży

Większe zyski dzięki ostrym nożom

„Jakość cięcia jest po prostu ważna, żeby świadcząc usługę dobrze zagęścić masę i pozostawić jak najmniej powietrza. Jak mam kiszonkę o dużej wartości odżywczej, to mogę mieć dużo mleka z moje trawy i mogę dokupić mniej paszy z rynku dla moich zwierząt – wówczas cała produkcja jest bardziej opłacalna.”

Hans-Willi Thelen
Gospodarstwo produkujące bio-mleko i TPS przedsiębiorstwo usługowe
Kall | Niemcy

Najwyższa jakość paszy

Ściana przednia

Inteligenta ściana przednia

Opatentowana, inteligenta i automatycznie sterowana ściana przednia umożliwia jedyny w swoim rodzaju za- i wyładunek. Ściana stanowi wyposażenie standardowe i jest wyposażona w dużą, długości 830 mm, górną klapę zagęszczająca. To zapewnia większą pojemność załadunku o 4,3 m^3 przy tej samej długości przyczepy.

Podczas prac konstruktorskich szczególną uwagę poświęcono uzyskaniu dobrego widoku na przestrzeń załadunkową.

Dzięki przedniej ścianie przyczepa jest bardziej kompaktowa i przez to bardziej zwrotna na polach o małej powierzchni i na drogach.

Dzięki dodatkowo zamontowanemu sworzniowi pomiaru siły można zmierzyć siłę nacisku wywieraną przez masę na ścianę przednią. Kombinacja wszystkich punktów pomiarowych (czujnik momentu załadunku, sworzeń pomiaru siły, czujnik na klapie zagęszczającej) bezpośrednio wpływa na stopień zagęszczenia, jak również pożądaną wysokość wypełnienia. To umożliwia perfekcyjne dopasowanie ustawień do Twoich potrzeb podczas zbioru.

Inteligentna automatyka załadunku

Do załadunku można wybrać jeden z trzech trybów pracy. Umożliwiają one optymalne dopasowanie do różnych rodzajów paszy, stopnia jej wysuszenia i stopnia napełnienia.

- Tryb 1: Małe zagęszczenie
- Tryb 2: Średnie zagęszczenie
- Tryb 3: Duże zagęszczenie

Te trzy tryby można ustawiać indywidualnie, według potrzeb.

Aktywnie sterowana klapa zagęszczająca

Następnym istotnym rozwiązaniem jest aktywnie sterowana górna klapa zagęszczająca. Reguluje ona siłę zagęszczania masy, jak również wyładunek oraz gwarantuje najwyższą jakość paszy.

Sterowanie klapa daje możliwość szybkiego i bezpośredniego dopasowania maszyny do zmiennych warunków pracy.

Strategie załadunku

W zależności od założonego celu i wymagań, trzy tryby pracy umożliwiają wybór właściwej strategii napełnienia. Operator może ustawić wcześniej wybrane przez siebie parametry i wpłynąć w ten sposób na wzrost opłacalności pracy całego zestawu.

1 Czujnik momentu załadunku (JUMBO 7000, 8000)
2 Czujnik na klapie zagęszczającej (JUMBO 7000, 8000)
3 Sworzeń pomiaru siły (JUMBO 7000, 8000)
4 Czujnik na uchwycie skrobaka (JUMBO 8000)

Tryb pracy jako przyczepa silosowa

Gdy automatyka załadunku uruchomi podłogę, ściana przednia aktywnie napiera i następnie automatycznie powraca do pozycji załadunku.
Dzięki opatentowanemu sterowaniu masa jest utrzymywana w zwartej formie.

Po sygnale napełnienia przyczepy, ściana przednia przesuwa się w trzech krokach do przodu.
Następuje aktywacja dalszego napełniania pod ciśnieniem.

Inteligentna ściana przednia zapewnia perfekcyjny i pełny wyładunek.

Wyładunek w rekordowym czasie

Przy wyładunku ściana się wychyla. Przekazuje masę na podłogę wyładowczą i przepycha masę do tyłu.

Kombinacja hydraulicznej funkcji Boost podłogi rusztowej z jednoczesnym wypychaniem masy, pozwala na wyładunek największego JUMBO w czasie poniżej 1 min.

Tryb pracy jako przyczepa objętościowa

W trybie transportu wszystkie opcje obsługi są pokazywane w menu roboczym. JUMBO prowadzi się wówczas niczym zwykła przyczepa transportowa.

W celu umożliwienia wglądu we wnętrze przyczepy lub załadunku z sieczkarni, klapa zagęszczająca może się wychylić do przodu.
Dzięki bardzo nisko położonemu punktowi obrotu klapy, operator ma doskonały widok na załadunek.

Godna polecenia jest pokrywa zabezpieczająca przewożoną masę.

Bezpieczeństwo użytkowania

Duża pewność działania

Dzięki staje wzrastającym wymaganiom odnośnie wydajności zbioru na hektar przy coraz krótszych okienkach pogodowych podczas żniw, coraz ważniejsze staje się zastosowanie niezawodnych i efektywnych maszyn.

JUMBO jest tak skonstruowane, aby zapewnić efektywną i niezawodną pracę. Jednym z największych wyzwań przy tym jest czysty zbiór w każdych warunkach pracy i przez cały sezon.

Pewny zbiór w każdych warunkach pracy

7-rzędowy podbieracz jest obustronnie sterowany przez stalową krzywkę.
Jego palce są prowadzone lekko nadążnie.
Hydrauliczny napęd podbieracza reguluje automatycznie liczbę obrotów odpowiednio do prędkości jazdy lub ustawienie może przebiegać ręcznie.

To gwarantuje maksymalna przepustowość przy dużych prędkościach jazdy i stałą wydajność zbioru.

Niezależnie od tego czy zbierasz podsuszoną czy świeżą zielonkę, paszę z pola czy słomę – JUMBO zawsze zapewni Ci dokładny i czysty zbiór w każdych warunkach pracy.

Sterowane prowadzenie palców wspomaga aktywne przenoszenie masy. Dzięki niemu pasza jest perfekcyjnie podawana na rotor.

Dzięki niskim obrotom nie powstaje efekt „wyczesywania" paszy. Kierunek ułożenia źdźbeł na pokosie jest zachowany, masa 1:1 jest przekazywana na rotor i cięta z możliwie największą precyzją.

Sprawne i niezawodne

Gdy duży rotor swoimi zębami o zoptymalizowanej formie przejmie paszę z podbieracza, przepuszcza ją przez belkę nożową tnącą na odcinki 34 lub 25 mm.

Jeżeli w paszy pojawią się ciała obce, opatentowane zabezpieczenie noży odchyli noże i przepuści ciało obce, po czym wróci automatycznie do pozycji wyjściowej. Przyczepa i noże są w ten sposób efektywnie chronione przed uszkodzeniami i nie dochodzi do kosztownych przestoi.

Potrzebujemy wydajnych i godnych zaufania maszyn

Bretania jest pod wpływem klimatu oceanicznego, warunki wegetacji dla traw są bardzo dobre, ale warunki zbioru już nie. W związku z opadami we wszystkich porach roku, musimy mieć wydajne maszyny, na których możemy polegać.

Nowa koncepcja napędu z czujnikiem załadunku, daje możliwość maksymalnego wykorzystania nowego JUMBO. Czas eksploatacji maszyny zależy od sposobu jej użytkowania, „chciałem, żeby maszyna sama kontrolowała moment obrotowy, aby operator jej nie przeciążał.”

Yann FAUJOUR
Usługodawca
Bretania / Francja

Niezawodność pracy

Podwozie

Ochrona gleby

Dzięki zastosowaniu właściwego ogumienia, zastosowanie wydajnych maszyn i ochrona gleby nie stoją w sprzeczności.
Do ochrony gleby, która należy do zasobów naturalnych oraz do zrównoważonego wzrostu jej płodności i uzyskania wysokiej wydajności, konieczne jest zapewnienie równomiernego rozłożenia ciężaru.
Przez zastosowanie możliwie dużego ogumienia zwiększysz powierzchnię podparcia maszyny i w ten sposób ochronisz strukturę gleby.

- Ślady kół głębokości 1 cm kosztują do 10 % więcej paliwa[1)].
- Uszkodzenia darni mogą powodować utratę plonu do 100 €/ha przyczepę*[1)].
- Duże zagęszczenie gleby może Cię kosztować o do 20 % więcej wydatków na nawóz[1)].

Tabela opon JUMBO 7380/7400 9 lub 10 t obciążenie osi przy 40 km/h

Wymiar opon	Obciążenie na koło	Ciśnienie opon	Powierzchnia podparcia	Nacisk na podłoże
710/50-R26,5 885	4 500 kg	–	–	–
	5 000 kg	–	–	–
710/50-R26,5 Flotation Trac [2)]	4 500 kg	1,5 bar	2 794 cm²	1,58 kg/cm²
	5 000 kg	1,7 bar	2 822 cm²	1,74 kg/cm²
710/50-R30,5 Flotation Trac [2)]	5 000 kg	1,9 bar	2 524 cm²	1,94 kg/cm²
800/45-R26,5 885	4 500 kg	–	–	–
	5 000 kg	–	–	–
800/45-R26,5 Country King[3)]	4 500 kg	1,5 bar	2 920 cm²	1,54 kg/cm²
	5 000 kg	1,9 bar	2 956 cm²	1,69 kg/cm²
800/45-R26,5 Flotation Trac [2)]	4 500 kg	1,4 bar	2 930 cm²	1,51 kg/cm²
	5 000 kg	1,6 bar	2 954 cm²	1,66 kg/cm²
800/45-R26,5 VF Flotation Optimall [2)]	4 500 kg	1,4 bar	3 101 cm²	1,45 kg/cm²
	5 000 kg	1,6 bar	3 108 cm²	1,61 kg/cm²
800/45-R30,5 Flotation Trac [2)]	5 000 kg	1,6 bar	2 944 cm²	1,67 kg/cm²
800/45-R30,5 VF Flotation Optimall [2)]	5 000 kg	1,5 bar	3 457 cm²	1,45 kg/cm²

[1)] Źródło: Wykład, Wyższa Szkoła Zawodowa Südwestfalen, Agrarwirtschaft Soest, 2008, [2)] Źródło: Apollo Vredestein GmbH, [3)] Źródło: Nokian Tyres

Oś skrętna

Dzięki standardowej osi skrętnej JUMBO jest szczególnie zwrotne i delikatne dla runi. Dzięki dużemu kątowi skrętu darń nie ulega uszkodzeniu, nawet w najciaśniejszych zakrętach. Na zboczu lub na pryzmie oś można zablokować z poziomu terminala.

Jeśli ciągnik ma funkcję podawania kierunku jazdy i prędkości poprzez ISOBUS, oś może być automatycznie blokowana zgodnie z tymi parametrami.

Inteligentna oś skrętna

Z opcjonalnym asystentem jazdy „inteligenta oś skrętna” przyczepa rozpoznaje samoczynnie ruch.
Ten nowoczesny system zapewni Ci automatyczne blokowanie osi w każdych warunkach pracy, również bez podawania sygnału prędkości jazdy z ciągnika.

Czujnik kierunku skrętu mierzy prędkość przy poruszaniu się w przód i tył i blokuje osie w zdefiniowanym wcześniej przez Ciebie przedziale prędkości.

Czujnik pochylenia blokuje oś dodatkowo przy osiągnięciu zdefiniowanej granicy pochylenia.
Gdy zdefiniowana wartość pochylenia zostanie przekroczona, ostrzeżenie może pojawić się dodatkowo na ekranie.

Hydrauliczny układ kierowania wymuszonego

Dostępne na życzenie hydrauliczne sterowanie wymuszone zapewnia maksymalną niezawodność, chód w śladzie ciągnika i ochronę runi.
Jest wyposażone w drążek kierowniczy z zaczepem kulowym K50. Dzięki teleskopowej, automatycznej blokadzie, zaczepienie przyczepy może komfortowo przeprowadzić jedna osoba.

Bezdotykowe, elektroniczne sterowanie wymuszone

Bezdotykowe sterowanie wymuszone zupełnie elimunuje mechaniczny czujnik kąta skrętu między ciągnikiem i przyczepą. Czujnik wysokiej rozdzielczości wysyła sygnał do skrętu.
Dzięki rezygnacji z drążka kierowniczego obok dyszla, można uzyskać duży kąt skrętu.
Uszkodzenia drążków kierowniczych lub opon ciągnika zostały wyeliminowane.
Zaczepienie przyczepy jest łatwiejsze, bo nie są już potrzebne żadne specjalne urządzenia do podłączenia drążków do ciągnika.
Dodatkowa konserwacja i regulacja potrzebna przy tradycyjnych systemach sterowania wymuszonego jest tu zbędna.

Niezawodność pracy

Podwozie

Podwozia hydropneumatyczne

Podwozia hydropneumatyczne mają szeroki rozstaw, co przekłada się na stabilną jazdę, znakomite właściwości jezdne na stoku oraz bezpieczeństwo podczas jazdy z dużą prędkością.

Odczuwalny wzrost komfortu jazdy jest wynikiem dopasowania elementów amortyzacji.
Zastosowanie oddzielnych zbiorników amortyzacji w obszarze bez obciążenia, jak również w obszarze z pełnym obciążeniem, wyraźnie zwiększa komfort jazdy.

Skonstruowane przez firmę PÖTTINGER hydropneumatyczne sprężynowane podwozie przejmuje obciążenia szczytowe na polu i na drodze. Daje znacząco wyższy komfort jazdy w porównaniu z systemami sztywnymi, gdzie za amortyzację odpowiadają opony. Nasze podwozie chroni opony i zapewnia spokojną jazdę.

Duże wychylenie osi do 270 mm doskonale sprawdza się przy trudnym dojeździe do pola i przy złych warunkach drogowych.

- Amortyzacja przez sprężyny w standardzie
- Szeroki rozstaw sprężyn z efektem stabilizatora poprzecznego – duże rozstaw punktów podparcia 1 100 mm i 856 mm
- Najwyższa stabilność podczas jazdy i pracy na stoku dzięki minimalnemu ugięciu
- Najwyższy komfort jazdy po drogach i w terenie
- Optymalne działanie hamulców dzięki równemu obciążeniu osi

System ważenia

Dostępna ma życzenie waga do JUMBO jest oferowana do przyczep z podwoziem hydropneumatycznym tandem i tridem. Waga umożliwia wykonanie dynamicznego pomiaru ciężaru podczas jazdy, jako wartości orientacyjnej oraz dokładny [1] pomiar w pozycji spoczynkowej.

Przy przekroczeniu zdefiniowanej przez Ciebie maksymalnej wartości zobaczysz ostrzeżenie na terminalu lub usłyszysz sygnał ostrzegawczy.

[1] Margines błędu +/- 2,5 %

Stabilność na stoku

JUMBO reaguje bezpośrednio na warunki jazdy w sposób mechaniczny. Nie ma tu wymagającego, wolno reagującego i uruchamianego hydraulicznie wyrównania stoku.

Zastosowane w konstrukcji podwozia szerokie sprężyny wahacza, przykręcane osie i szeroki rozstaw sprężyn, gwarantują jedyny w swoim rodzaju mechaniczny efekt stabilizatora poprzecznego.

Wyrównanie

Hydropneumatyczne wyrównanie osi troszczy się o stały nacisk kół na podłoże w każdych warunkach pracy. Dzięki temu, szczególnie podczas przejazdów po pryzmie, zapotrzebowanie na moc jest mniejsze.

Z hydropneumatycznym wyrównaniem osi zdolność pokonywania wzniesień przez przyczepę jest najlepiej realizowana.

Amortyzowanie

Wysokiej jakości i działające przy załadunku każdej wielkości, amortyzowanie pojazdu jest przy 20 tonach załadowanej masy i prędkości do 65 km/h dużym wyzwaniem. Osobliwością takiego podwozia jest precyzyjne dopasowanie charakterystyki amortyzujących sprężyn w stanie pustym i przy pełnym załadunku. To zapewnia spokojną i komfortową jazdę oraz, co równie ważne, bezpieczeństwo jazdy.

Prześwit od podłoża

JUMBO jest rotorową przyczepą wielozadaniową z nieograniczonymi możliwościami jezdnymi, również w trudnym terenie.
Przy konstrukcji hamulców szczególną uwagę zwrócono na uzyskanie najwyższego z możliwych prześwitów od podłoża.

Wszystkie istotne komponenty systemu hamulcowego znajdują się w powyżej środka osi. Dzięki temu są dobrze chronione i umożliwiają płynną pracę.

Niezawodność pracy

Podwozie

Podwozie tandemowe

Hydropneumatyczne podwozie tandemowe umożliwia obciążenie osi wielkości 20 t i ciężar całkowity 24 ton.

Na życzenie przyczepa może być wyposażona w ogumienie 30,5", aby bardziej zredukować opór toczenia. Nacisk na glebę w porównaniu do 26,5" jest zredukowany w minimalnym stopniu.

Oś skrętna, która chroni darń również przy dużym obciążeniu, jest częścią wyposażenia standardowego. Podwozie to wyróżnia się szczególnie dobrą zwrotnością na polu.

Podwozie na sprężynach parabolicznych 26,5"

Wahacz wyrównujący podwozia na sprężynach parabolicznych zapewnia, przez dynamiczne kompensowanie obciążeń, szczególnie przy hamowaniu, równe obciążenie kół i przez to doskonały efekt opóźnienia.

Podwozie z wyrównaniem osi w zakresie 110 mm, ma najlepsze właściwości jezdne na pryzmie i spokojnie jedzie po polu i drodze.
Oś skrętna, która chroni darń również przy dużym obciążeniu, jest częścią wyposażenia standardowego.

Duży rozstaw sprężyn wielkości 1 100 mm na przedniej, sztywnej osi z odstępem 856 mm na tylnej osi, zapewniają optymalną stabilność.
Stabilne wahacze wzdłużne amortyzują przy hamowaniu i pokonywaniu przeszkód.

Stabilizator poprzeczny

Stabilizator poprzeczny daje o 20 % większą stabilność jazdy, najlepsze rozłożenie obciążeń i najlepsze właściwości jezdne na stoku lub w zakręcie.
Drążek skrętny na każdej osi łączy zespoły sprężyn z obu stron z ramą jezdną. Przy wystąpieniu obciążeń automatycznie przekazuje ciśnienie na przeciwległą stronę.

Opcja

- EBS – elektroniczny system hamowania z RSP – „Roll Stability Program”

Podwozie Tridem

Podwozie hydropneumatyczne tridem rozdziela duże obciążenie osi 27 / 30 t na większą powierzchnie podparcia.
Podwozie tridem jest seryjnie wyposażone w obustronne mechaniczne sterowanie wymuszone.
Na życzenie dostępne jest elektroniczne sterowanie wymuszone lub bezprzewodowe sterowanie wymuszone.

Przykład JUMBO 7470:
Doładunek netto zwiększa się przez trzecią oś o 50 %. Trzecia oś obniża przy tym koszty transportu do 25 % , w zależności od czasu i długości zbioru.
Nacisk na podłoże w przeliczeniu na oś, zmniejsza się w porównaniu z podwoziem na tandemie o 10 %.
Od ok. 1,67 kg/cm^2 *) do ok. 1,51 kg/cm^2 *).

Elektroniczny układ sterowania wymuszonego tridem

Programy wspomagające sterowanie EZL osią tridem:

- Normalny tryb sterowania – aktywne automatycznie; Kąt skrętu zależy od prędkości
- Tryb sterowania „psi chód” – ten sam kąt skrętu dla wszystkich osi skrętnych
- Offset - kompensujący znoszenie maszyny podczas jazdy pod kątem na zboczu

Oś podnoszona tridem

Opony są chronione podczas jazdy z pustą przyczepą.
W trudnym terenie, aby poprawić trakcie ciągnika można, przez zastosowanie osi podnoszonej, na krótki czas zwiększyć obciążenie podporowe.
Zawór bezpieczeństwa obniży oś podnoszoną automatycznie przy przeciążeniu i ochroni ciągnik przed nadmiernym obciążeniem. Obsługa odbywa się komfortowo przez pulpit sterownika.

	Podwozie tandem sprężyny paraboliczne 18 t, 26,5"	**Podwozie tandem hydrauliczne 20 t, 26,5"**	**Podwozie tandem hydrauliczne 20 t, 30,5"**	**Podwozie tridem hydrauliczne 27 t, 26,5"**	**Podwozie tridem hydrauliczne 30 t, 26,5"**	**Podwozie tridem hydrauliczne 30 t, 30,5"**
JUMBO 7380 DB JUMBO 8380 DB	■	□	□	–	–	–
JUMBO 7400 JUMBO 8400	■	□	□	–	–	–
JUMBO 7450 DB JUMBO 8450 DB	–	■	□	□	–	–
JUMBO 7470 JUMBO 8470	–	■	□	□	–	–
JUMBO 7520 DB JUMBO 8520 DB	–	–	–	–	■	□
JUMBO 7540 JUMBO 8540	–	–	–	–	■	□

■= standard, □= opcja

*) Źródło: Apollo Vredestein GmbH

Opłacalność

Opłacalna technologia

Przyczepa samozbierająca zapewnia zbiór, cięcie, zagęszczenie i transport w jednej maszynie.
Z tego względu system zbioru przyczepą jest często nazywany technologią na cztery ręce.

JUMBO jako przyczepa wielozadaniowa jest również pełnowartościową przyczepą objętościową.
Można ją stosować z powodzeniem i do wielu zadań poza zbiorem zielonek. To zapewnia duży stopień wykorzystania maszyny i maksymalną opłacalność.

Proces zbioru przyczepą gwarantuje najwyższej jakości paszę i kiszonkę, przy jednoczesnym utrzymaniu niskich kosztów zbioru i wysokiej wydajności pracy. Dzięki temu proces zbioru przyczepą ma przyszłość.

Lepiej zakisić

W procesie kiszenia zielonek przyczepa w pełni pokazuje swoje możliwości. Może zmieniać pola, z których jest zbierana pasza i w ten sposób uzyskiwać optymalne mieszanki.

Aby urządzeniom wałującym zapewnić odpowiednio dużo czasu na zagęszczenie, JUMBO może łączyć zbiór z pól daleko oddalonych od pryzmy ze zbiorem z pobliskich łąk. To zapewni najlepszą jakość kiszonki i zapobiegnie przestojom podczas całego zbioru.

Lepsze zagęszczenie

30% krótsze cięcie przez JUMBO 8000 w porównaniu z JUMBO 7000, umożliwia szybkie rozdzielenie i zagęszczenie paszy na pryzmie.
Krótko pocięty materiał daje się lepiej zagęścić, bo przy napełnianiu przyczepy powstaje mniej pustych przestrzeni. Dzięki temu szybko spada wartość pH, co pozytywnie wpływa na jakość procesu kiszenia.

Pracuj wydajnie i za pomocą rozwiązań cyfrowych PÖTTINGER CONNECT

PÖTTINGER CONNECT zapewnia pełną kontrolę nad przyczepą JUMBO bezpośrednio w aplikacji HARVEST ASSIST – prosto, inteligentnie i w czasie rzeczywistym.

Jednostka telemetryczna umożliwia łatwe podłączenie maszyn z ISOBUS i bez ISOBUS do aplikacji HARVEST ASSIST za pomocą kodu QR i bezpłatnego konta MyPÖTTINGER. Dzięki temu w aplikacji HARVEST ASSIST można w prosty sposób wizualizować i analizować nie tylko dane dotyczące maszyn i usług, ale dane o aktualnej pozycji GPS, czasie pracy oraz załadowanych przyczepach – wszystko w czasie rzeczywistym.

PÖTTINGER CONNECT oferuje poprzez aplikację HARVEST ASSIST gospodarstwom rolnym i przedsiębiorstwom usługowym proste, zorientowane na rozwiązania wsparcie decyzyjne oraz kompleksowy monitoring procesów – dokładnie wtedy, gdy jest to potrzebne.

Wydajność i ekonomika są dla nas szczególnie ważne.

„ UMBO 7470 z Fendtem 933 i zbieramy 18-19 ton kiszonki o zawartości masy suchej na poziomie 35 %. Czas załadunku jest przy tym taki sam, jak w JUMBO 6010,, ale masy jest o 50 % więcej.
W ten sposób możemy w dobry dzień zebrać z 40 ha.

Szczególnie podoba nam się w nowym JUMBO szeroki podbieracz i wysoka prędkość zbioru. W zależności od masy paszy możemy zbierać przy prędkości 9-16 km/h, nawet duże i nieregularne pokosy. Zatory w nowym JUMBO nie występują."

Casa Carballo SAT
Gospodarstwo mleczne
Pol – Lugo | Hiszpania

Opłacalność

Przestrzeń załadunkowa

Multitalent

JUMBO oferuje Ci wysoką niezawodność, większe możliwości wykorzystania i dzięki temu maksymalną opłacalność.

JUMBO możesz wykorzystać również do transportu i przewozu sieczki.
Transport trocin, kukurydzy czy żyta na kiszonkę lub biomasy zwiększa stopień wykorzystania JUMBO i jednocześnie obniża koszty.

Demontaż podbieracza przeprowadza się w kilku krokach i w krótkim czasie zwiększa zdolność transportową przyczepy.

Jako wydajna przyczepa silosowa lub jako przyczepa objętościowa, JUMBO daje Ci możliwość jego wielostronnego zastosowania.

Ruchoma ściana przednia daje przyczepie o tej samej długości, większa o 4,3 m^3 pojemność.
Przyczepa samozbierająca jest znacznie bardziej kompaktowa i ma szersze możliwości zastosowania, przez ma większą rentowność.

Zwiększenie przestrzeni załadunkowej

Przyczepa wyposażona w ogumienie 26,5" może zwiększyć swoją przestrzeń załadunkową do 2,6 m^3 w zależności od modelu. Dzięki temu dozwolona przepisami wysokość całkowita 4 m jest w pełni wykorzystana i opłacalność jest większa.

Zwiększenie powierzchni załadunkowej w zależności od modelu:

- JUMBO 7380 DB / 8380 DB / 7400 / 8400: + 2 m^3
- JUMBO 7450 DB / 8450 DB / 7470 / 8470: + 2,3 m^3
- JUMBO 7520 DB / 8520 DB / 7540 / 8540: + 2,6 m^3

Osłona kanału

Opcjonalne przykrycie kanału zapobiega przedostawaniu się transportowanego materiału do kanału, gdy przyczepa przewozi sieczkę.
2-dzielna budowa pokrywy ułatwia jej obsługę.

Zdejmowany podbieracz

Dostępny na życzenie wózek pozwoli Ci na szybki, trwający tylko 15 minut demontaż podbieracza ze sztywnymi kołami kopiującymi.

Przyczepa bez podbieracza waży do 580 kg mniej.
Ponadto konserwacja i serwis podbieracza są łatwiejsze.

Po zdjęciu podbieracza dla własnego bezpieczeństwa należy zamontować osłonę rotora i przełączyć przyczepę samozbierającą w tryb transportowy.

Flex Cover

Nowo skonstruowana pokrywa przestrzeni załadunkowej zamyka transportowany surowiec i zabezpiecza go na czas przewozu.

Dzięki ochronnej siatce nawet materiał wystający poza obrys przyczepy jest dobrze zabezpieczony.

Napęd jest zamontowany po środku i jest wbudowany w konstrukcję przyczepy, co sprawia, że jest dobrze chroniony.

Opłacalność

Pokrywa do suchej paszy

Dry Forage

Seria JUMBO z zabudową Dry Forage została zaprojektowana do przewozu suchej masy i służy do transportu takich towarów jak siano, słoma i lucerna.
Zebranie mocno podsuszonych roślin lub roślin o niskim ciężarze własnym stawia szczególne wymagania technologii zbioru i tu przyczepa JUMBO z zabudową Dry Forage Cover wyróżnia się swoimi właściwościami.

Opcjonalna nadbudowa do przewozu suchej paszy dla modeli JUMBO – przegląd:

- JUMBO 7470 / JUMBO 8470: 47 m^3
- JUMBO 7540 / JUMBO 8540: 54 m^3

Maksymalna przestrzeń załadunkowa

Seria JUMBO 7000 i 8000 o pojemności 47 i 54 m^3 może być opcjonalnie wyposażona w system Dry Forage Cover.

Zwiększenie przestrzeni załadunkowej jest już zintegrowane z pokrywą, dzięki czemu przyczepa przy wysokości transportowej 4 m osiąga swoją maksymalną pojemność załadunkowa. Dzięki ruchomej ścianie przedniej możliwe jest uzyskanie dodatkowych 4,3 m^3 wydłużając przyczepę do 10,66 lub 11,98 m. W efekcie oferowana pojemność to 47 lub 54 m^3.

Dry Forage Cover

Solidna plandeka jest niezbędna przy maksymalnym załadunku towarów sypkich, takich jak siano, kukurydza czy lucerna. Zapobiega przesuwaniu się masy w górę, gdy rotor podaje nowy materiał do przestrzeni załadunkowej.

Solidna, wykonana w całości ze stali osłona przestrzeni ładunkowej zabezpiecza ładunek od góry. Materiał często bogaty w włókna, który po zagęszczeniu przez rotor w przestrzeni załadunkowej ponownie silnie się rozpręża, jest zatrzymywany przez profile, dzięki czemu wstępnie, mocno prasowany.

Rezultatem jest maksymalna ładowność, a tym samym większa opłacalność na długich trasach transportowych.

„Osiemnaście lat temu jako pierwsi w naszym regionie zastosowaliśmy przyczepę samozbierającą. Teraz mamy już 3. JUMBO w naszym gospodarstwie.

Ponieważ zbieramy dużo suchej paszy, zdecydowaliśmy się na zakup Dry Forage Cover. W ten sposób optymalizujemy pojemność załadunkową przyczepy.”

Matteo Valinotto
Rolnik
Piossasco | Włochy

Komfort i konserwacja

Większy komfort

W sezonie czas pracy jest długi. Tym ważniejsze jest, aby praca przyczepą była, jak najbardziej komfortowa. Automatyzacja funkcji JUMBO bardzo ułatwi Ci pracę.

Po rozpoczęciu dnia roboczego z naostrzonymi nożami już po 2 – 4 godzinach pracy, ponowne naostrzenie noży byłoby sensowne. Wyposażony w AUTOCUT, zawsze masz przy sobie w pełni automatyczną ostrzałkę do noży. Dzięki niej, noże w Twojej przyczepie są ostre przez cały dzień roboczy, a jakość cięcia jest cały czas perfekcyjna. Wieczorem, po zakończonej pracy, noży nie trzeba wyciągać i ostrzyć. Dzięki AUTOCUT masz mniej pracy.

Wiele automatycznych funkcji wspomaga Cię w każdej sytuacji podczas pracy.
Regulacja położenia podbieracza, ustawienie liczby obrotów podbieracza, automatyczne ustawienie w pozycji transportowej i załadunkowej, inteligentna ściana przednia z możliwością wyboru metody za- i wyładunku, automatyka rozładunku i wiele innych funkcji zwiększa Twój komfort pracy.

Pracują jako operator jesteś przez cały dzień pracy zrelaksowany i możesz pracować efektywnie.

Mniej prac konserwacyjnych

Podczas prac konstruktorskich nad trzecią generacją JUMBO wiele czasu poświęcono sprawom konserwacji.

- Ilość przekładni w przyczepie została zmniejszona o połowę
- Koła zębate z przodu nie wymagają konserwacji
- Tylny wałek podłogi rusztowej jest wyposażony w boczną listwę smarowania

Czas eksploatacji specyficznych pod kątem zużycia elementów, jak palce podbieracza, rotor załadunkowy, jakość stali noży, ściana tylna prasy i podłoga rusztowa, został istotnie wydłużony.

Efektywne czujniki

Zastosowanie dodatkowych funkcji jest możliwe po zamontowaniu czujników pozycji, liczby obrotów i siły.

Czujnik kątowy do rozpoznania położenia podbieracza, czujnik obrotów do regulacji hydraulicznego napędu podbieracza, pomagają komfortowo i prosto zebrać paszę. Sworznie pomiaru siły na napędzie pasków, jak również w inteligentnej ścianie przedniej, służą automatycznemu sterowaniu podczas załadunku.

„Jakość cięcia to jak wisienką na torcie.”

„Dwa lata temu JUMBO 8380 zastąpiło nasze TORRO, ponieważ chcieliśmy poprawić jakość cięcia.

JUMBO 8000 z 65 nożami i automatyczną ostrzałką do noży AUTOCUT zapewnia stałą jakość cięcia przez cały dzień. To nie tylko oszczędza dużo czasu, ale także zmniejsza zużycie paliwa.”

„Przyczepa samozbierająca doskonale się u nas sprawdza, ponieważ nasze pola znajdują się daleko od siebie. Dzięki niej możemy pracować elastycznie i zbierać paszę z dowolnie wybranych pól.”

Anton Puster i Anton Maye
Rolnik i usługodawca
Kobenz, Steiermark, Austria

Komfort i konserwacja

Dzięki oddzieleniu hydrauliki od elektryki czyszczenie przyczepy jest prostsze i lepsze.
Przejrzyste uporządkowanie przewodów pomaga podczas lokalizowania usterki oraz skraca czasy przestojów.

Licznik serwisowy

Operator jest informowany przez wskazanie na terminalu o wymaganych interwałach serwisowych.
Gdy licznik zakończy odliczanie, przy kolejnym uruchomieniu na ekranie terminala pojawi się najpierw okienko Service-DataMask. To ułatwi Ci planowanie przeglądów serwisowych.

Koncepcja – hydraulika

Nowy blok hydrauliczny wspomaga jednoczesne uruchamianie wielu funkcji.
Uruchomienie napędu podbieracza, podłogi rusztowej i ściany przedniej może przebiegać równolegle.

Oświetlenie

Oświetlenie JUMBO kompletnie opiera się na technologii LED i ma długi czas eksploatacji.

To oszczędność pieniędzy i czasu na zabiegi konserwacyjne.

Siła oświetlenia LED zapewnia Ci dobry widok na te miejsca, w których go potrzebujesz.

Pakiet 1 – standard

- Oświetlenie przestrzeni załadunkowej 4 listwy LED

Pakiet 2

- Oświetlenie przestrzeni załadunkowej przez 4 listwy LED
- 4 reflektory cofania
- 2 światła migacza i światła cofania/ hamowania na górę ściany tylnej

Pakiet 3

- Oświetlenie przestrzeni załadunkowej przez 4 listwy LED
- 4 reflektory cofania
- 2 światła migacza i światła cofania/ hamowania na górze ściany tylnej
- 2 reflektory LED na górny bok przyczepy
- 2 reflektory LED przy podbieraczu
- 2 reflektory LED do oświetlenia osi
- 2 reflektory LED do oświetlenia belki nożowej

Wielofunkcyjna przyczepa rotorowa

PÖTTINGER
JUMBO 7450

Wielofunkcyjna przyczepa rotorowa

JUMBO 7000

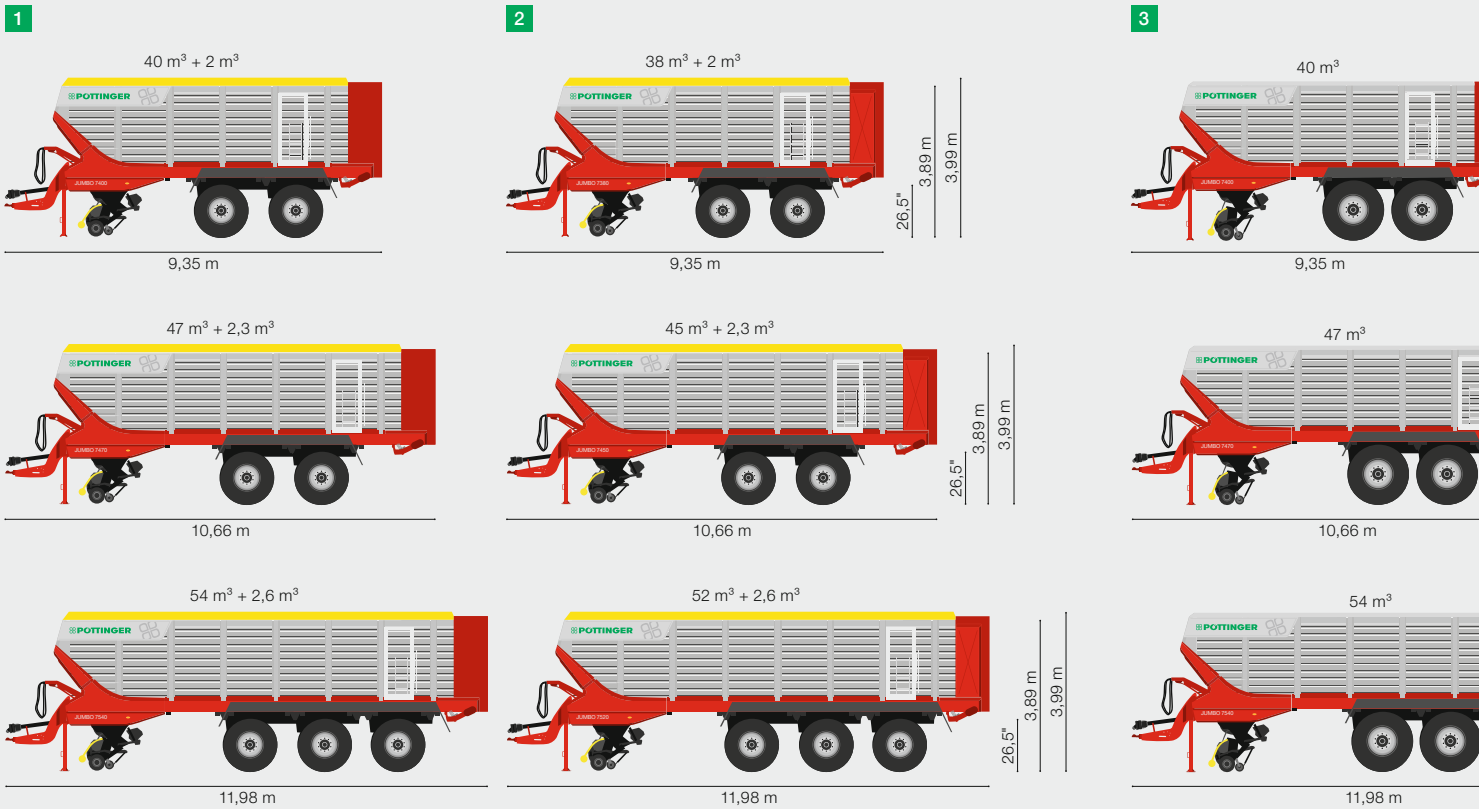

Wielofunkcyjna, wysokowydajna przyczepa rotorowa spełnia wysokie oczekiwania

Komponenty z jakich zbudowane jest JUMBO 7000 zapewniają wysoką przepustowość przyczepy przy załadunku. Belka nożowa tnąca na odcinki o teoretycznej długości 34 mm gwarantuje, jak zwykle dobrą strukturę paszy do zakiszania.

Zapotrzebowanie na moc: 200 do 500 KM
Zabezpieczenie momentu obrotowego 3.000 NM
Pojemność: 38 do 56,6 m³
Szerokość podbieracza: 2,3 m

1 JUMBO z ogumieniem 26,5" i dostępną na życzenie nadstawką do ogumienia 26,5"
2 JUMBO DB z ogumieniem 26,5" i dostępną na życzenie nadstawką do ogumienia 26,5"
3 JUMBO z ogumieniem 30,5"
4 JUMBO DB z ogumieniem 30,5"

Nadwozie z ruchomą ścianą przednią oferuje większą pojemność przy konstrukcji tej samej długości. Krótkie przewieszenie z tyłu pozwala na komfortowe manewrowanie przyczepą, natomiast zwiększone obciążenie zapewnia maksymalną trakcję w trudnych warunkach pracy. Wałki dozujące w przyczepach typu DB są modułowo montowane w miejsce klapy tylnej. Dzięki temu modele z i bez wałków dozujących nie różnią się długością konstrukcji. Pojemność jednak ze względu na wałki jest mniejsza o 2 m³ .

Przy zastosowaniu opcjonalnej blachy do nadbudowy można zwiększyć pojemność przyczepy z ogumieniem 26,5" o do 2,6 m³. Wysokość transportowa bez blachy wynosi 3,89 m. W przypadku przyczepy z ogumieniem 30,5" maksymalna wysokość transportowa osiąga 4 m już przy wyposażeniu standardowym. Stabilna, spójna konstrukcja, bez wsporników poprzecznych umożliwia pracę przyczepy w trybie transportowym, w tym również do zrębków. Wyposażenie takie, jak zabezpieczenie transportowanego surowca i demontowany podbieracz podkreślają wielozadaniowy charakter przyczepy.

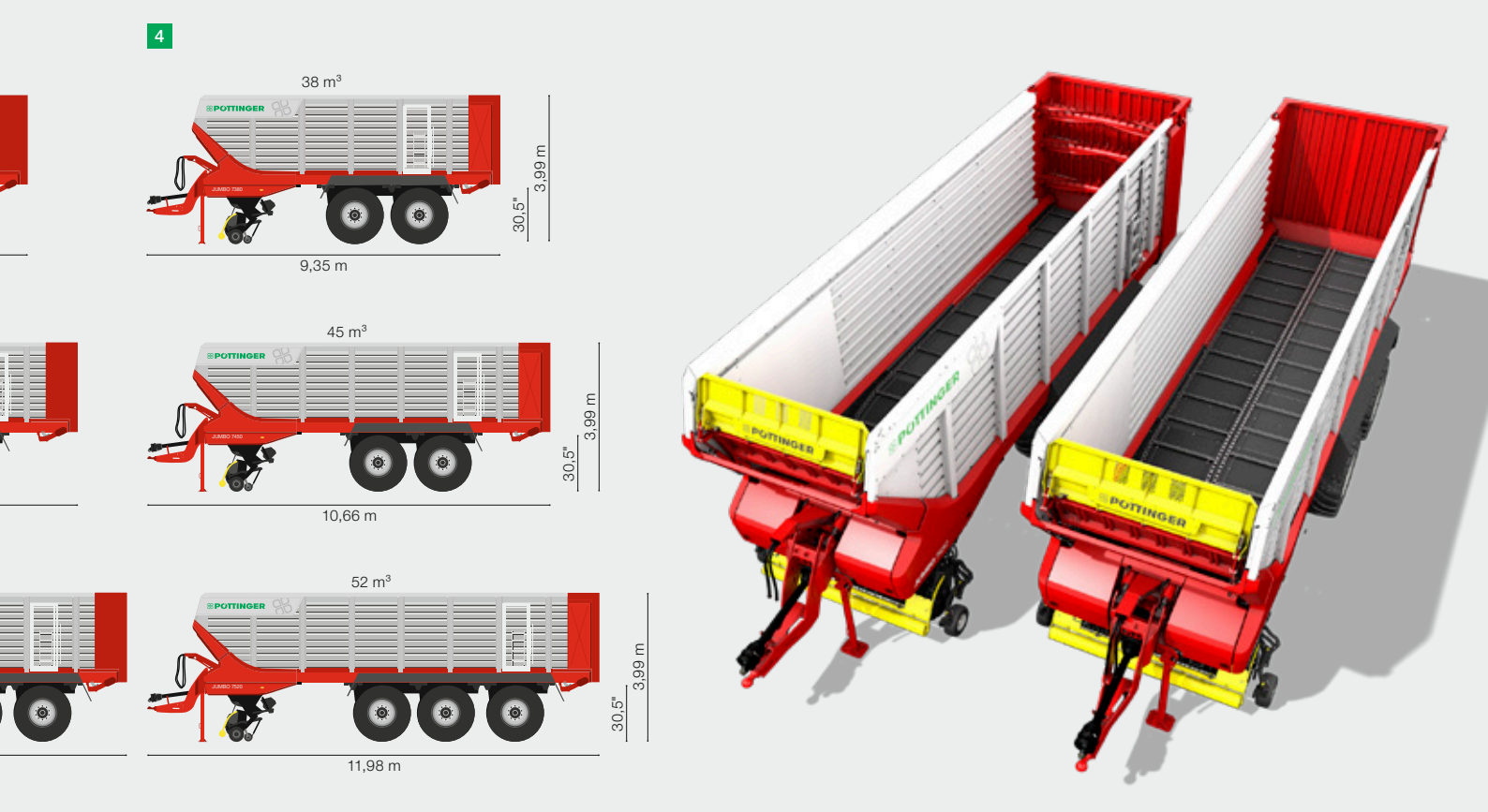

„Nasza firma funkcjonuje dobrze tylko wtedy, gdy operatorzy są zadowoleni”

„Nowym JUMBO jeździ z reguły doświadczony operator i powtarza: „Ta maszyna jest naprawdę piekielnie dobra. To pokazuje, że jest nieprawdę zachwycony.”

Wcześniej pracował już JUMBO 6610 czy 6620 i twierdzi: „Nowe JUMBO to jeszcze jeden duży krok do przodu – jeżeli chodzi o wydajność, ale też i obsługę. Ścianę przednią używamy do tego, aby dociążyć oś ciągnika w jedzie na stoku. Dzięki nowej ścianie przedniej rozładunek następuje błyskawicznie, a to zachwyca zarówno klientów, jak i operatorów. Załadunek z automatyką funkcjonuje wspaniale!”

Roland Kobler
Usługodawca / Firma Agrolohn
Passau / Niemcy

Wielofunkcyjna przyczepa rotorowa

PÖTTINGER
PÖTTINGER
JUMBO 8450
VF 710/75R42

Wielofunkcyjna przyczepa rotorowa

JUMBO 8000

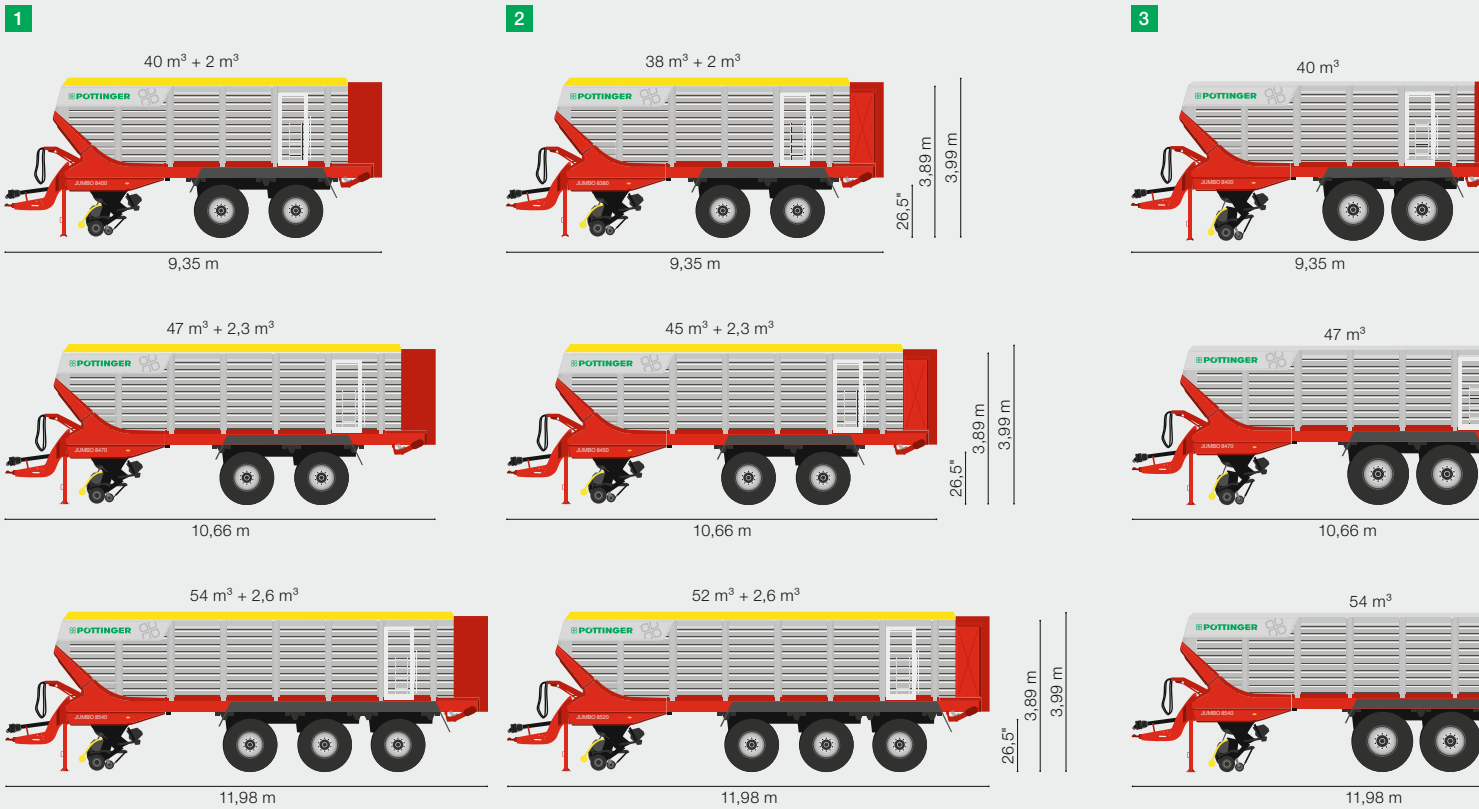

Wielofunkcyjna, wysokowydajna przyczepa rotorowa spełnia wysokie oczekiwania

Komponenty z jakich zbudowane jest JUMBO 8000 zapewniają wysoką przepustowość przyczepy przy załadunku. Przyczepa z belką nożową tnącą na odcinki o teoretycznej długości 25 mm jest najkrócej tnącą przyczepą na rynku i tym samym wyznacza nowy standard w jakości kiszonki.

Zapotrzebowanie na moc: 230 do 500 KM
Zabezpieczenie momentu obrotowego 3.000 NM
Pojemność: 38 do 56,6 m³
Szerokość podbieracza: 2,3 m

1 JUMBO z ogumieniem 26,5" i dostępną na życzenie nadstawką do ogumienia 26,5"
2 JUMBO DB z ogumieniem 26,5“ i dostępną na życzenie nadstawką do ogumienia 26,5"
3 JUMBO z ogumieniem 30,5"
4 JUMBO DB z ogumieniem 30,5"

Nadwozie z ruchomą ścianą przednią oferuje większą pojemność przy konstrukcji tej samej długości. Krótkie przewieszenie z tyłu pozwala na komfortowe manewrowanie przyczepą, natomiast zwiększone obciążenie zapewnia maksymalną trakcję w trudnych warunkach pracy. Wałki dozujące w przyczepach typu DB są modułowo montowane w miejsce klapy tylnej. Dzięki temu modele z i bez wałków dozujących nie różnią się długością konstrukcji. Pojemność jednak ze względu na wałki jest mniejsza o 2 m³ .

Przy zastosowaniu opcjonalnej blachy do nadbudowy można zwiększyć pojemność przyczepy z ogumieniem 26,5" o do 2,6 m³. Wysokość transportowa bez blachy wynosi 3,89 m. W przypadku przyczepy z ogumieniem 30,5" maksymalna wysokość transportowa osiąga 4 m już przy wyposażeniu standardowym. Stabilna, spójna konstrukcja, bez wsporników poprzecznych umożliwia pracę przyczepy w trybie transportowym, w tym również do zrębków. Wyposażenie takie, jak zabezpieczenie transportowanego surowca i demontowany podbieracz podkreślają wielozadaniowy charakter przyczepy.

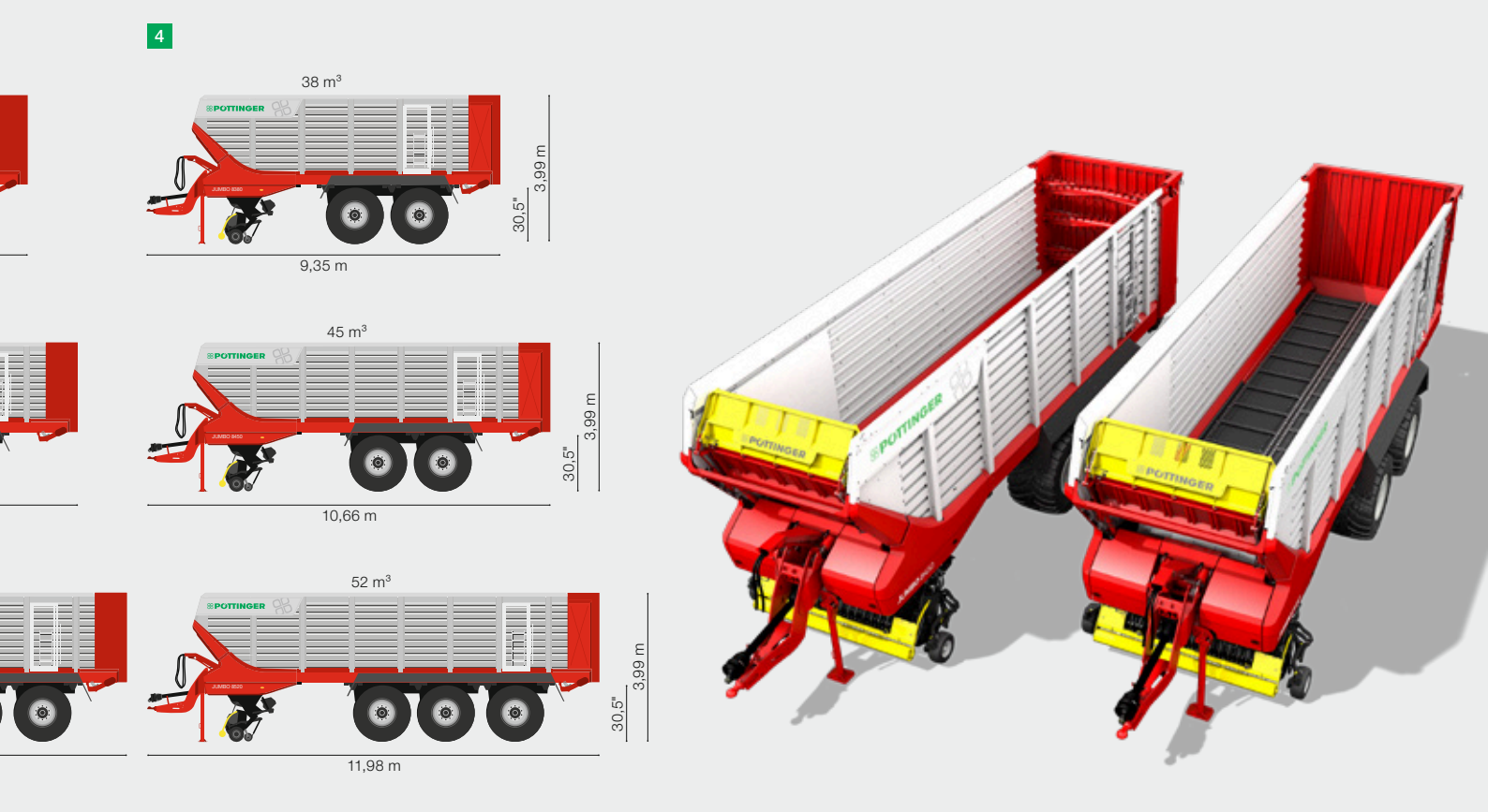

„Do zagęszczenia potrzebujemy tylko jednego ciągnika”

„Duża liczba noży w przyczepie zapewnia krótkie cięcie trawy. To ułatwia kiszenie, ponieważ trawę można lepiej zagęścić.
Wcześniej używaliśmy dwóch traktorów, a teraz do zagęszczania potrzebujemy tylko jednego.

Mimo, że JUMBO 8000 jest wyposażone w większą liczbę noży, okazało się, że dzięki nowemu systemowi napędu przyczepa nie potrzebuje ciągnika większej mocy. Używamy cały czas tego samego ciągnika i nie ma on żadnych problemów z uciągiem przyczepy.

Dla nas ta przyczepa ma same zalety.”

Martin Fisker
Rolnik
Mørke | Dänemark

Cyfrowa technika rolnicza

Sterowanie

Wspólny język

To baza do porozumienia między maszyną i traktorem, niezależnie od producenta.

Porozumiewanie się jednym językiem – tak w uproszczony sposób można określić pojęcie ISOBUS.
Konieczność wykorzystania jednego języka porozumiewania się wynikła z faktu, że pierwotnie producenci maszyn rolniczych rozwijali własne systemy elektroniczne.
To tworzyło barierę dla rolnika, który w swoim parku maszynowym miał urządzenia od różnych producentów.
Przez ISOBUS określa się zestandaryzowaną komunikację między ciągnikiem i podłączoną maszyną, dzięki znormalizowanemu Hardware i Software: Prawdziwe ułatwienie w Twoim codziennym dniu pracy.

Większy komfort dzięki ISOBUS

ISOBUS łączy rozwiązania wyspowe i oferuje standaryzowane, kompatybilne połączenie między traktorem i urządzeniem, które przez „plug and play" powinno funkcjonować w każdej kombinacji: Należy podłączyć wtyczkę ISOBUS do gniazda ISOBUS i zestaw jest gotowy do pracy. Terminal ISOBUS zastępuje wszystkie sterowniki podłączonych do ciągnika urządzeń.
Źródło: www.aef-online.org

Dla każdego odpowiednie rozwiązanie

Nowoczesny system ISOBUS składa się z różnych elementów, włącznie z traktorem, terminalem i maszyną.
Przy tym zawsze jest to zależne od tego, jakie możliwości oferuje terminal i podłączona maszyna oraz jakie opcje wyposażenia zostały zastosowane. Tu w grę wchodzą funkcjonalności ISOBUS.
Funkcjonalności ISOBUS można rozumieć jako niezależne moduły lub elementy składowe systemu ISOBUS.
Działają one wówczas, gdy zawiera je każdy element składowy systemu.

Terminal ISOBUS

Terminale ISOBUS EXPERT 75 i CCI 1200 umożliwiają profesjonalną obsługę wszystkich kompatybilnych z ISOBUS maszyn PÖTTINGER i innych producentów. Obydwa sterowniki mają certyfikat AEF.

POWER CONTROL komfortowy sterownik elektroniczny

Na życzenie w modelach JUMBO.

Sterownikiem POWER CONTROL można obsługiwać wiele maszyn PÖTTINGER kompatybilnych z ISOBUS. Intuicyjną obsługę, niewymagającą wcześniejszego szkolenia operatora, zapewniają przyciski oznakowane symbolami poszczególnych funkcji maszyny.

Dzięki dużemu dotykowemu wyświetlaczowi 5", wybór dalszych funkcji oraz wprowadzanie danych jest komfortowe i proste. Dostosowany do pracy w dzień i nocy wyświetlacz podaje informacje o statusie maszyny.

EXPERT 75 ISOBUS Terminal

Na życzenie w modelach JUMBO.

Kompaktowy sterownik 5,6" EXPERT 75 ISOBUS można obsługiwać zarówno bezpośrednio przez dotyk, jak również przez przyciski lub kółko do przewijania. Obsługę jedną ręką ułatwia ergonomiczna listwa.
Czujnik zmierzchowy i podświetlane przyciski umożliwiają komfortową pracę po zmierzchu.

Terminal CCI 1200 ISOBUS

Na życzenie w modelach JUMBO.

Nowe sterowniki 12"
CCI 1200 ISOBUS oferują profesjonalnemu rolnikowi bogaty pakiet funkcji. Terminal tak, jak tablet jest obsługiwany bezpośrednio przez dotyk. Struktura menu jest prosta - kilkoma kliknięciami uzyskujesz oczekiwany efekt. Terminal jest wyposażony w podłączenie do kamery. Zintegrowany czujnik natężenia światła dopasowuje automatycznie podświetlenie wyświetlacza do panujących warunków.

Cyfrowa technika rolnicza

Uniwersalny, bezprzewodowy transfer danych

agrirouter został opracowany przez DKE-Data GmbH & Co. KG w ścisłej współpracy z wiodącymi producentami maszyn rolniczych, takimi jak PÖTTINGER. Celem było stworzenie platformy umożliwiającej wymianę danych między maszynami, a oprogramowaniem do zarządzania gospodarstwem. I tak powstał agrirouter. agrirouter jest internetową platformą danych, obejmującą maszyny różnych producentów. Umożliwia ona wymianę danych pomiędzy poszczególnymi maszynami rolniczymi, programami komputerowymi dla rolnika oraz innymi aplikacjami mobilnymi różnych producentów.

Zalety agrirouter

Korzystanie z agriroutera przynosi gospodarstwu rolnemu wiele korzyści. Należą do nich min. wymiana danych bez względu na producenta oprogramowania czy maszyny, większa efektywność w zarządzaniu gospodarstwem, optymalizacja procesów oraz uproszczenie dokumentacji cyfrowej.

Bezpieczeństwo i przejrzystość danych

agrirouter wizualizuje dane i pełni rolę pośrednika. Rolnicy i usługodawcy sami decydują, jakie dane są przekazywane do wybranej przez nich aplikacji.

Jesteśmy gotowi na agrirouter

PÖTTINGER oferuje możliwość przesyłania do agriroutera danych z maszyny zgodnie ze standardem ISOBUS.

Oprócz siewników, takich jak VITASEM, AEROSEM i TERRASEM, obejmuje to również rotorowe przyczepy samozbierające, prasy rolujące, zgrabiarki i kosiarki. Można to rozpoznać po naklejce o treści „ready for agrirouter” na maszynie.

Klienci PÖTTINGER dzięki agrirouterowi mogą przesyłać dane, takie jak zlecenia z karty pola lub map aplikacji bezpośrednio do terminala CCI 1200 lub PÖTTINGER CONNECT. Poza tym w systemie zarządzania gospodarstwem agrirouter wykorzystuje się do przechowywania danych oraz wizualizacji lokalizacji balotów.

Te kody QR przeniosą Cię bezpośrednio do aplikacji.

Kompatybilne produkty

LIQUIDO F

Jeden produkt - wszechstronne zastosowanie

LIQUIDO F firmy PÖTTINGER został zaprojektowany jako przedni zbiornik do aplikacji zakiszacza.
Zbiornik ten nie służy wyłącznie do aplikacji środka zakiszającego, ale ma też szersze zastosowanie. Jako zbiornik na zakiszacz może być wykorzystany do produkcji wysokiej jakości kiszonki. Zbiornik o szerokości do 2,85 m wraz ze zintegrowanym, zamontowany z przodu oświetleniem zapewnia bezpieczeństwo na drodze, natomiast jako obciążenie z przodu może być stosowany uniwersalnie przy okazji różnych prac w gospodarstwie.

Ta wielofunkcyjność pozwala na wszechstronne wykorzystanie LIQUIDO F w dowolnym momencie i w każdych warunkach. Dzięki temu jest również ekonomiczny w użytkowaniu.

Wszechstronne możliwości zastosowania

Mocowanie z przodu oraz prosty montaż i demontaż umożliwiają indywidualne łączenie LIQUIDO F z różnymi maszyna do zbioru oraz przezbrojenie maszyny w krótkim czasie.

Napełnianie, mieszanie, czyszczenie

Zbiornik do aplikacji zakiszacza LIQUIDO F – połączenie trzech różnych zbiorników:

- Zbiornik główny
- Zbiornik na czystą wodę
- Zbiornik do mycia rąk

Tego typu zbiornik o rozszerzonej funkcjonalności jest unikatowym rozwiązaniem na rynku.

Kombinacja zbiorników umożliwia napełnienie standardowego 225-litrowego pojemnika, dodanie środka zakiszającego, a po zakończeniu prac umycie rąk oraz oczyszczenie przewodów.

Gwarantuje to czyste miejsce pracy i maszynę zawsze gotową do użycia.

Opcjonalnie zarówno dla modelu LIQUIDO F 2000, jak i LIQUIDO F 3000 dostępny jest zbiornik główny o pojemności 400 l.

Dysze wraz z belką

Belka z dyszami jest trwale zamontowana pomiędzy podbieraczem a rotorem danej maszyny. W zależności od serii, belka posiada 2 (LIQUIDO F 2000) lub 4 dysze (LIQUIDO F 3000). Układ dysz zapewnia precyzyjne i równomierne podawanie roztworu bakteryjnego do strumienia paszy.

Dodatkowe dysze LIQUIDO F 3000 włączają się automatycznie w przypadku zwiększenia przepustowości, zapewniając równomierne zwilżanie.

Tryby ustawień

Należy wcześniej wybrać jedną z dwóch lub trzech opcji ustawień:

1. Ręcznie przez naciśnięcie przycisku (włączanie i wyłączanie przez naciśnięcie przycisku, ustawianie dawki)
2. Pozycja podbieracza (przez ISOBUS lub sygnał zewnętrzny; włączanie i wyłączanie tylko przez pozycję podbieracza)
3. Prędkość - LIQUIDO F 3000 (przez ISOBUS lub gniazdo sygnałowe; szybkość podawania kontrolowana przez podawanie dynamiczne; możliwe precyzyjne dozowanie)

W przeciwieństwie do modelu LIQUIDO F 2000 pompa modelu LIQUIDO F 3000 nie jest wyłączana po dezaktywacji dysz. Płyn jest zawracany do głównego zbiornika.

Cyfrowy pomiar przepływu

Cyfrowy pomiar natężenia przepływu odbywa się za pomocą czujnika przepływu. Mierzy on aktualnie podawaną ilość. W przypadku LIQUIDO F 3000 kontrolowana jest również prędkość przepływu.

Ponadto dzięki czujnikowi prędkości przepływu można łatwo i szybko reagować na zmieniające się warunki.

Zalety w praktyce

LIQUIDO F posiada wiele przydatnych rozwiązań, od wskaźnika poziomu napełnienia oraz dyszla po skrzynkę na narzędzia. Na zamówienie dostępny jest również wózek z kółkami do odstawiania.

W zależności od ustawień, w każdej chwili dostępne są takie dane jak dawka aplikacji na jeden przejazd, klient lub pole, co umożliwia bezproblemową pracę.

Oprócz sita LIQUIDO F 3000 posiada głowicę płuczącą ze zintegrowaną funkcją płukania. Woda jest pompowana z głównego pojemnika lub pojemnika na czystą wodę.

Opcje wyposażenia

				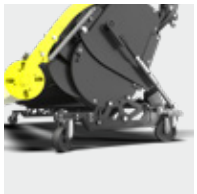	
	AUTOCUT System ostrzenia	**Dodatkowa rolka kopiująca podbieracza**	**Składane koła kopiujące podbieracza**	**Wózek do podbieracza ze sztywnymi kołami kopiującymi**	**Belka z dyszami – LIQUIDO F**
JUMBO 7380 DB	□	□	□	□	□
JUMBO 7400	□	□	□	□	□
JUMBO 7450 DB	□	□	□	□	□
JUMBO 7470	□	□	□	□	□
JUMBO 7520 DB	□	□	□	□	□
JUMBO 7540	□	□	□	□	□
JUMBO 8380 DB	□	□	□	□	□
JUMBO 8400	□	□	□	□	□
JUMBO 8450 DB	□	□	□	□	□
JUMBO 8470	□	□	□	□	□
JUMBO 8520 DB	□	□	□	□	□
JUMBO 8540	□	□	□	□	□

Pozostałe wyposażenie

+ TWIN BLADE nóż obracalny
+ Czujnik poziomu napełnienia
+ Osłona kanału
+ Ogumienie
  800/45R26,5"
  710/50R30,5"
  800/45R30,5"
+ Ogumienie VF:
  800/45R26,5"
  800/45R30,5"
+ Hydrauliczny układ kierowania wymuszonego
+ Elektroniczne kierowanie wymuszone
+ Inteligentna oś skrętna
+ Oś podnoszona do Tridem z funkcją obniżania
+ Terminale: POWER CONTROL, EXPERT 75, CCI 1200
+ Oświetlenie robocze LED Pakiet 2 i 3
+ System ważenia
+ Światło ostrzegawcze
+ Hamulce EBS
+ System wideo
+ Tablice ostrzegawcze

Zwiększenie przestrzeni załadunkowej przy ogumieniu 26,5"	**Zabezpieczenie ładowanego materiału**	**Pokrywa do suchej paszy**	**Podwozie Tridem**	**Ogumienie 30,5"**	**3. Wałek dozujący**
□	□	-	-	□	□
□	□	-	-	□	-
□	□	-	□ *)	□	□
□	□	□	□ *)	□	-
□	□	-	■	□	□
□	□	□	■	□	-
□	□	-	-	□	□
□	□	-	-	□	-
□	□	-	□ *)	□	□
□	□	□	□ *)	□	-
□	□	-	■	□	□
□	□	□	■	□	-

Skonfiguruj swoją maszynę.

■ = Standard, □ = Opcja, - = niedostępne, DB = Z wałkami dozującymi, *) = 26,5" możliwe podwozie 27 tony

Dane techniczne

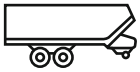

JUMBO	Pojemność DIN | przy podwyższeniu przestrzeni załadunku przy ogumieniu 26,5"	Szerokość podbieracza	Liczba noży	Rozstaw noży
JUMBO 7400	40 m^3 | 42 m^3	2,3 m	48 szt.	34 mm
JUMBO 7470	47 m^3 | 49,3 m^3	2,3 m	48 szt.	34 mm
JUMBO 7540	54 m^3 | 56,6 m^3	2,3 m	48 szt.	34 mm
JUMBO 8400	40 m^3 | 42 m^3	2,3 m	65 szt.	25 mm
JUMBO 8470	47 m^3 | 49,3 m^3	2,3 m	65 szt.	25 mm
JUMBO 8540	54 m^3 | 56,6 m^3	2,3 m	65 szt.	25 mm

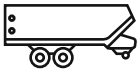

JUMBO DB				
JUMBO 7380 DB	38 m^3 | 40 m^3	2,3 m	48 szt.	34 mm
JUMBO 7450 DB	45 m^3 | 47,3 m^3	2,3 m	48 szt.	34 mm
JUMBO 7520 DB	52 m^3 | 54,6 m^3	2,3 m	48 szt.	34 mm
JUMBO 8380 DB	38 m^3 | 40 m^3	2,3 m	65 szt.	25 mm
JUMBO 8450 DB	45 m^3 | 47,3 m^3	2,3 m	65 szt.	25 mm
JUMBO 8520 DB	52 m^3 | 54,6 m^3	2,3 m	65 szt.	25 mm

Długość całkowita | Szerokość całkowita	Wysokość całkowita 26,5" | 30,5" ogumienie	Ciężar własny standard	Dopuszczalny ciężar całkowity	Ciężar całkowity maksymalny
9,35 | 2,99 m	3,89 | 3,99 m	11 100 kg	22 t	24 t
10,66 | 2,99 m	3,89 | 3,99 m	12 000 kg	24 t	31 t
11,98 | 2,99 m	3,89 | 3,99 m	14 200 kg	34 t	34 t
9,35 | 2,99 m	3,89 | 3,99 m	11 300 kg	22 t	24 t
10,66 | 2,99 m	3,89 | 3,99 m	12 200 kg	24 t	31 t
11,98 | 2,99 m	3,89 | 3,99 m	14 400 kg	34 t	34 t
9,35 | 2,99 m	3,89 | 3,99 m	11 450 kg	22 t	24 t
10,66 | 2,99 m	3,89 | 3,99 m	12 350 kg	24 t	31 t
11,98 | 2,99 m	3,89 | 3,99 m	14 550 kg	34 t	34 t
9,35 | 2,99 m	3,89 | 3,99 m	11 650 kg	22 t	24 t
10,66 | 2,99 m	3,89 | 3,99 m	12 550 kg	24 t	31 t
11,98 | 2,99 m	3,89 | 3,99 m	14 750 kg	34 t	34 t

DB = z wałkami dozującymi

MyPÖTTINGER

MyPÖTTINGER – Prosto o każdej porze. Wszędzie.

Korzystaj z wielu możliwości

MyPÖTTINGER jest portalem dla klienta, który oferuje Ci istotne informacje o Twojej maszynie PÖTTINGER.

Otrzymuj osobiste informacje i praktyczne wskazówki o swojej maszynye PÖTTINGER w „Mój park maszynowy". Lub też korzystaj z informacji o palecie produktów PÖTTINGER.

Mój park maszynowy

Wprowadź swoją maszynę PÖTTINGER do parku maszynowego i nadaj mu swoją osobistą nazwę. Będziesz otrzymywał(a) praktyczne wskazówki dotyczące Twojej maszyny, instrukcje obsługi, katalogi części zamiennych, informacje dotyczące konserwacji i przeglądów, jak również szczegóły techniczne i dokumentację.

Informacje o palecie produktów

MyPÖTTINGER dostarczy Ci informacje dotyczące maszyn od roku produkcji 1997.

Zeskanuj smartphonem lub tabletem QR-Code z tabliczki znamionowej lub znajdź informacje na www.mypoettinger.com wygodnie w domu, przez wprowadzenie numeru maszyny. Natychmiast uzyskasz dostęp do wielu informacji o swojej maszynie, jak np.: instrukcje obsługi, informacje dotyczące wyposażenia prospekty, zdjęcia i filmy.

Postaw na oryginał

PÖTTINGER ORIGINAL PARTS – funkcjonalne, niezawodne i efektywne. Taki postawiliśmy sobie cel.

PÖTTINGER ORIGINAL PARTS są wykonane z materiałów najwyższej jakości. Każda część zamienna i robocza jest optymalnie dopasowana do Twojej maszyny. Zróżnicowane warunki pracy wymagają często indywidualnego podejścia.

Naszym klientom oferujemy trzy linie części roboczych CLASSIC, DURASTAR i DURASTAR PLUS do wyboru w zależności od indywidualnych potrzeb. Części oryginalne to opłacalna inwestycja, ponieważ know-how nie da się podrobić.

Twoje korzyści

- Natychmiastowa i wieloletnia dostępność.
- Maksymalna żywotność dzięki innowacyjnemu procesowi produkcji i zastosowania wysokiej jakości materiałów.
- Eliminacja awarii przez perfekcyjne spasowanie z maszyną.
- Najlepsze efekty pracy dzięki optymalnemu dopasowaniu do całego systemu konstrukcyjnego maszyny.
- Obniżenie kosztów i oszczędność czasu przez dłuższe interwały wymiany części roboczych.
- Kompleksowa kontrola jakości.
- Stały rozwój dzięki pracom rozwojowo-badawczym.
- Zaopatrzenie w części zamienne na całym świecie.
- Atrakcyjne, dopasowane do rynku ceny wszystkich części zamiennych.

Linie części zamiennych

CLASSIC określa standardową formę części roboczych. Wyznaczamy standard oryginalnych części zamiennych przez wysoką jakość, najlepszą relację ceny do jakości oraz dużą niezawodność.

DURASTAR to innowacyjne rozwiązanie na rynku – wytrzymałe, wysokiej jakości, wydajne i niezawodne.

Ekstremalne warunki pracy i mocne obciążanie maszyny to dla ciebie dzień powszedni? Linia DURASTAR PLUS to dla Ciebie najlepszy wybór.

PÖTTINGER

Z nami osiągniesz sukces

- Jako firma rodzinna od 1871 roku jesteśmy partnerem, na którym można polegać.
- Specjalista od uprawy gleby i zbioru zielonek.
- Innowacje wyznaczające trendy, których celem jest uzyskanie najlepszych efektów pracy.
- Zakorzeniony w Austrii – zadomowiony w świecie.

Dwa kroki przed innymi

- Bezkompromisowa wysokowydajna przyczepa silosowa
- Efektywna i wydajna, z dużą przepustowością strumienia masy
- Najwyższa jakość paszy i niezawodność
- Maksymalna opłacalność, wysoki komfort i przyjazna konserwacja

Dowiedz się więcej:

PÖTTINGER Landtechnik GmbH
Industriegelände 1
4710 Grieskirchen
Austria
Telefon +43 7248 600-0
info@poettinger.at
www.poettinger.at

PÖTTINGER Polska sp.z.o.o.
Skawińska 22
61-333 Poznań
Polska
Telefon +48 618 70 05 55
info@poettinger.pl
www.poettinger.pl

Partner PÖTTINGER
w Twojej okolicy

JUMBO PL 0726