Wielofunkcyjne przyczepy rotorowe
JUMBO 5000

# Kompaktowe. Mocne. Wydajne.

97+130.PL.0925

# Kompaktowe. Mocne. Wydajne.

Wszelkie informacje o danych technicznych, wymiarach, ciężarach, wydajności itd. są wartościami przybliżonymi i nie są wiążące. Przedstawione na zdjęciach maszyny mogą odbiegać od standardu wyposażenia przyjętego w danym kraju. Twój partner PÖTTINGER chętnie udzieli Ci informacji.

Odpowiednio do wysokich standardów PÖTTINGER z serii wysokowydajnych przyczep JUMBO została wypuszczona na rynek kolejna  kompaktowa przyczepa samozbierająca wyposażona w sprawdzone rozwiązania techniczne.
JUMBO 5000 łączy w sobie wszystkie istotne cechy właściwe dla standardów marki i jest maszyną o wszechstronnym zastosowaniu. JUMBO serii 5000 gwarantuje czyste zbiór w każdych warunkach pracy i przez cały sezon zbiorów, przez co zapewnia optymalną jakość paszy dla Twoich zwierząt. Dodatkowo JUMBO Dry Forage (DF) jako przyczepa transportowa do przewozu produktów suchychtakich, jak siano, słoma czy lucerna,  imponuje maksymalną pojemnością załadunkową.

# Spis treści


Najlepsza pasza 4

Bezpieczeństwo użytkowania 6
Podbieracz 10
Rotor załadunkowy 14

Wydajność 16
Belka nożowa 18
AUTOCUT 22

Opłacalność 24
Ściana przednia 26
Przestrzeń załadunkowa 28

Komfort 32
Podwozie 34

Wielofunkcyjna przyczepa rotorowa 44
JUMBO, JUMBO DB 46
JUMBO DF 50

Cyfrowa technika rolnicza 52
Sterowanie 52

Kompatybilne produkty 56
LIQUIDO F 56

Opcje wyposażenia 58

Dane techniczne 60

# Najlepsza pasza

## Podstawa Twojego sukcesu

Niezależnie od tego, czy jesteś rolnikiem, czy przedsiębiorcą usługowym – pasza najwyższej jakości zawsze się opłaca. Skoncentrowanie się na jakości paszy przez usługodawcę i firmę handlującą paszami przynosi korzyści w postaci lojalności zadowolonego klienta oraz daje duże szanse na pozyskanie nowych klientów.

Najlepsza pasza nie powstaje dopiero podczas zbioru. Podstawowym warunkiem jest zdrowa, zasobna w składniki odżywcze i wyważona uprawa. Czynnikiem decydującym o zachowaniu pełnej wartości energetycznej roślin jest termin koszenia.
Gdy trawa jest już skoszona rozpoczyna się proces utraty energii. Im dłużej trawa leży, tym mniej energetyczna będzie pasza. Celem jest krótki czas zalegania na polu i uzyskanie optymalnej zawartości suchej masy, aby pasza zachowała swoją najwyższą jakość.
Gdy materiał jest zbyt suchy, proces kiszenia nie będzie optymalny, gdy jest z kolei zbyt mokry dochodzi do utraty energii przez wypływające soki lub przez rozwój niepożądanych bakterii.

Dzięki właściwej wysokości koszenia i zastosowaniu czystego zbioru przez maszyny PÖTTINGER, zyskujesz paszę maksymalnie wysokiej jakości.

### Dla Twoich klientów

Usługodawca działając na rzecz swojego klienta, powinien zebrać paszę najwyższej jakości.
Gdy chcesz zyskać lojalnego klienta, musisz zadbać o to, aby był zawsze zadowolony z Twoich usług.

Ekonomiczny sukces rolnika rośnie wraz z jakością zebranej przez Ciebie paszy. Gdy rolnik, ze względu na niższą jakość paszy, nie korzysta w pełni z potencjału swojego stada, może zrezygnować z Twoich usług i zlecić zbiór innemu usługodawcy.

To wystarczający powód, aby od samego początku zrobić wszystko, żeby zadowolić klienta.
Chcąc osiągnąć ten cel, warto oprzeć się na dobrych rozwiązaniach technicznych, jakie są stosowane w maszynach PÖTTINGER. Dzięki nim maszyny potrafią optymalnie dopasować się do ukształtowania pola i dzięki temu ograniczyć ilość zanieczyszczeń w paszy.
Ponadto maszyny PÖTTINGER zostały zaprojektowane z myślą o maksymalnej ochronie paszy i wydajności pracy, co pozwala na optymalny zbiór paszy w możliwie najkrótszym czasie.

## Dla Twoich zwierząt

Jako rolnik/rolniczka doskonale wiesz:
Krowy dające dużo mleka potrzebują wysokiej jakości paszy podstawowej.

Przeżuwacze są wybredne w doborze pokarmu. Jakość paszy, czyli jej wartości odżywcze, strawność, zapach i smak wpływają na to, ile paszy zjedzą Twoje zwierzęta.

Czysta, smaczna pasza podstawowa jest chętnie spożywana, co pozwala na ograniczenie stosowania paszy treściwej. To z jednej strony ogranicza koszty paszy, a z drugiej strony sprzyja zdrowiu zwierząt. Zdrowe krowy odwdzięczają się większą płodnością, dłuższym okresem laktacji i zdecydowanie większą produkcją mleka.

Ostatecznie Twoje korzyści to większy zysk wynikający z produkcji mleka bazującej na czystej i wysokiej jakości paszy.

## Nie karm swoich zwierząt surowym popiołem!

„Wysoka zawartość popiołu obniża dochodowość w produkcji mleka w wielu aspektach. Pożądana jest pasza objętościowa o najwyższej jakości. Zdrowe krowy dają dużo mleka i odznaczają się wysoką rozrodczością. Pasza objętościowa musi być wolna od ziemi i /lub piasku. Te zanieczyszczenia nazywane w analizie paszy „surowymi popiołami” prowadzą do niepożądanych skutków ubocznych.
Praca żołądka przeżuwacza pogarsza się. Szkodliwe baterie Colostridium mogą trafić do zielonki i zakłócić proces kiszenia. Cierpi na tym wydajność mleczna krów, ich zdrowie i płodność!”

Dr. Michael Neumayer
Dyplomowany weterynarz
Neukirchen am Großvenediger | Austria

# Bezpieczeństwo użytkowania

## Duża pewność działania

Dzięki staje wzrastającym wymaganiom odnośnie wydajności zbioru na hektar przy coraz krótszych okienkach pogodowych podczas żniw, coraz ważniejsze staje się zastosowanie niezawodnych i efektywnych maszyn.

JUMBO jest tak skonstruowane, aby zapewnić efektywną i niezawodną pracę. Jednym z największych wyzwań przy tym jest czysty zbiór w każdych warunkach pracy i przez cały sezon.

### Pewny zbiór w każdych warunkach pracy

6- lub 7-rzędowy podbieracz jest obustronnie sterowany przez stalową krzywkę. Palce są prowadzone lekko nadążnie, co zapobiega wbijaniu się ich w ziemię i uszkadzaniu darni.

To gwarantuje maksymalna przepustowość przy dużych prędkościach jazdy i stałą wydajność zbioru.

Niezależnie od tego czy zbierasz podsuszoną czy świeżą zielonkę, paszę z pola czy słomę – JUMBO zawsze zapewni Ci dokładny i czysty zbiór w każdych warunkach pracy.

Sterowane prowadzenie palców wspomaga aktywne przenoszenie masy. Dzięki niemu pasza jest perfekcyjnie podawana na rotor.

Dzięki niskim obrotom nie powstaje efekt „wyczesywania” paszy. Kierunek ułożenia źdźbeł na pokosie jest zachowany, masa 1:1 jest przekazywana na rotor i cięta z możliwie największą precyzją.

## Sprawne i niezawodne

Gdy duży rotor swoimi zębami o zoptymalizowanej formie przejmie paszę z podbieracza, przepuszcza ją przez belkę nożową tnącą na odcinki 34 mm.

Jeżeli w paszy pojawią się ciała obce, opatentowane zabezpieczenie noży odchyli noże i przepuści ciało obce, po czym wróci automatycznie do pozycji wyjściowej. Indywidualne zabezpieczenie noża zapobiega rozdrabnianiu ciał obcych, dzięki czemu nie ma ryzyka zranienia przewodu pokarmowego zwierzęcia.
Przyczepa, noże i Twoje zwierzęta są w ten sposób efektywnie chronione przed uszkodzeniami, nie dochodzi również do kosztownych przestoi.

# Bezpieczeństwo użytkowania

1 Krzywkowy wahliwy podbieracz

2 Agregat ładujący

3 Ruchoma ściana przednia

# Przeniesienie mocy do 2 500 Nm

Zespół napędu przyczepy JUMBO 5000 został dopasowany do pracy z dużymi obciążeniami i ciągnikami mocy do 360 KM.

## Krzywkowy wahliwy podbieracz

Napędzany mechanicznie, krzywkowy podbieracz o szerokości roboczej do 2 350 mm wg DIN gwarantuje czysty i szybki zbiór przy każdej prędkości załadunku.

## Agregat ładujący

Najwyższa przepustowość przez rozszerzony kanał i duży rotor o średnicy 800 mm.

## Podłoga rusztowa

Wał o średnicy 350 mm ma wysoką liczbę obrotów.

## Ruchoma ściana przednia

Ściana przednia zwiększa przestrzeń załadunkową i możliwość doładunku dzięki opcjonalnej, inteligentnej strategii za- i wyładunku.

## Dozowanie

Mocny napęd dozowania ma moc 160 kW i chroni również elementy napędu. Nowe wałki dozujące w ustawieniu skrętnym V zapewniają optymalną pracę i szybki rozładunek, również przy dużym zagęszczeniu masy.

# Bezpieczeństwo użytkowania

## Podbieracz

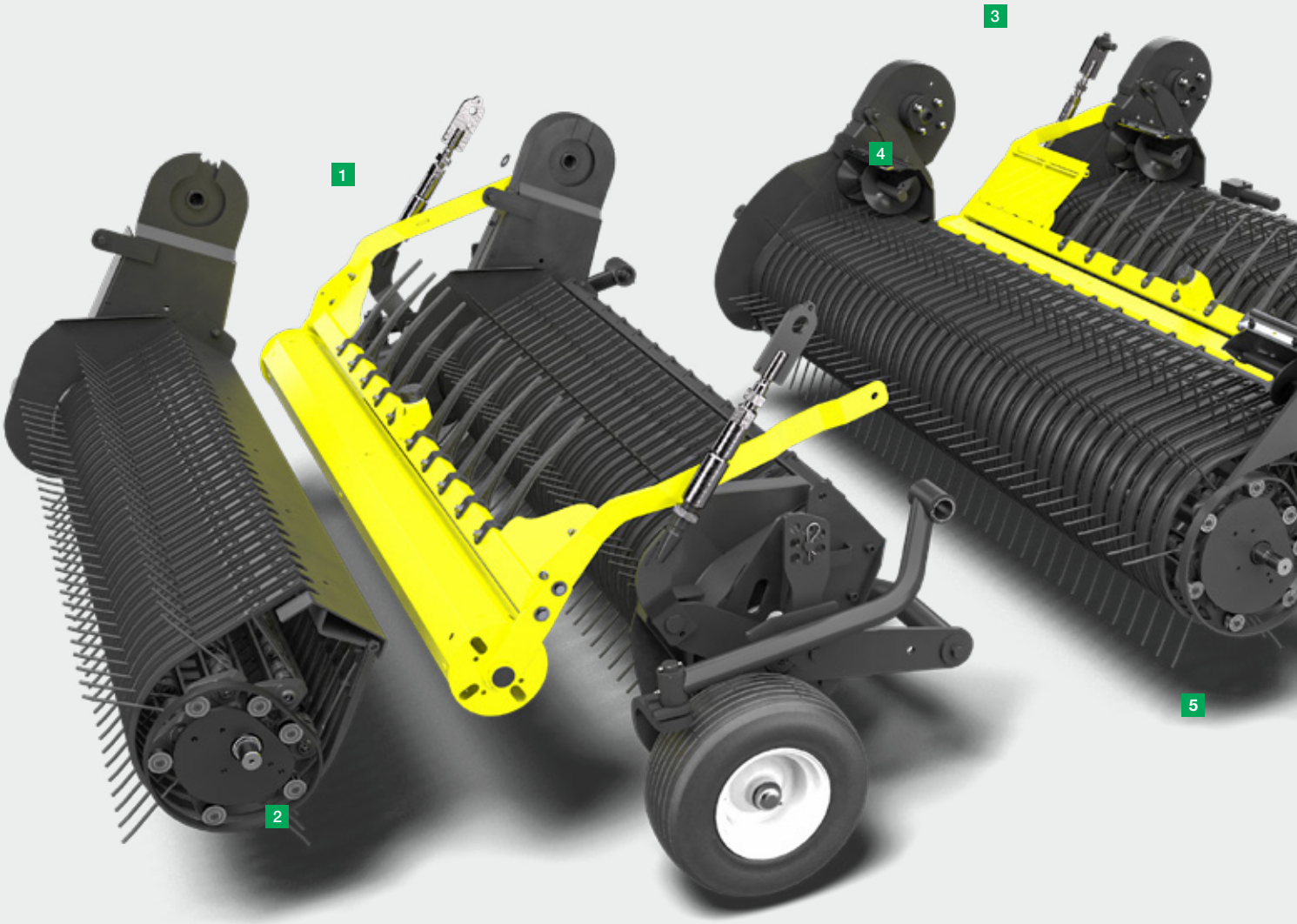


1 Wszechstronny podbieracz 6-rzędowy

2 Sterowanie krzywką

3 Profesjonalny podbieracz 7-rzędowy

4 Aktywnie napędzane ślimaki doprowadzające

5 Zęby DURASTAR

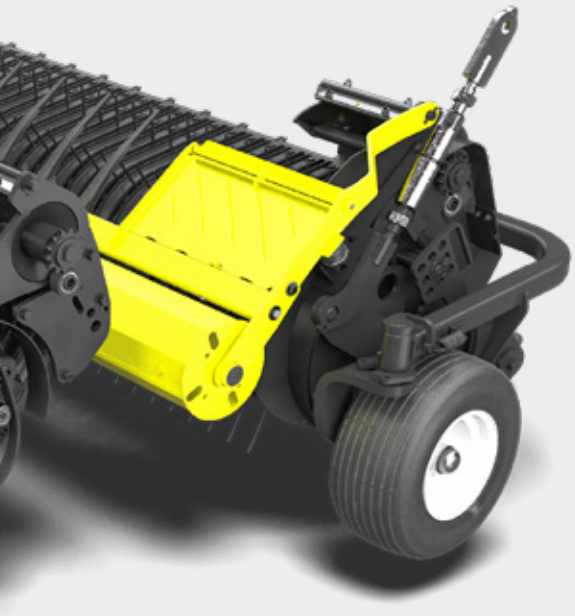

# Perfekcyjne dopasowanie do podłoża

Niezależnie o tego, na jakim terenie będziesz pracował(a) swoim JUMBO, krzywkowy podbieracz perfekcyjnie dopasuje się do ukształtowania pola i ochroni paszę przed zanieczyszczeniami.

Dostępne na życzenie podwozie podbieracza z funkcją kopiowania przez opatentowane zawieszenie w równoległoboku, gwarantuje wyjątkowe kopiowanie nierówności.

## Podbieracz na każde warunki

Standardowy podbieracz do konwencjonalnego zbioru kiszonki.

## Podbieracz profesjonalny

Opcjonalny podbieracz o wysokiej wydajności do pracy w ciężkich i szerokich pokosach.

## Sterowanie krzywką

Kształt krzywki zapewnia optymalny ruch palców podbieracza.
Sterowane palce podbierają paszę pod właściwym kątem. Przekazują ją wyżej i dalej aktywnie i przy dopasowanej liczbie obrotów na rotor.
Palec zanurza się w paszy pod kątem prostym, dzięki czemu pasza nie jest wciągana.

## Palce

Zoptymalizowane palce podbieracza DURASTAR o grubości 6 mm mają o 20 % dłuższy czas użytkowania, przy zachowaniu ciągle wysokiej jakości zbioru. To obniża koszty eksploatacji.

# Bezpieczeństwo użytkowania

Podbieracz

## Wszechstronny podbieracz 6-rzędowy

Standardowy, krzywkowy, wychylny podbieracz o szerokości podbierania 1 890 mm zgodnie z normą DIN i 6 rzędami palców to optymalny wybór do tradycyjnego zbioru paszy na kiszonkę.

Uchwyty palców są efektywnie prowadzone z obu stron po zakrzywionym torze. Wrażenie robi także prosta, lekka konstrukcja bez ślimaków prowadzących.

6-rzędowy, wszechstronny podbieracz doskonale dopasowuje się do podłoża dzięki zakresowi wychylenia do 170 mm.

Zapewnia to optymalne podbieranie paszy i ograniczenie strat.
Dodatkowo podbieracz jest odciążany mechanicznie za pomocą regulowanej sprężyny.

Szerokość zewnętrzna z kołami kopiującymi: 2,55 m

## Profesjonalny podbieracz 7-rzędowy

Dostępny na życzenie, 7-rzędowy, bardzo szeroki wahliwy podbieracz wahadłowy o szerokości 2 350 mm wg. DIN jest odpowiednim wyborem dla każdego, kto musi zmagać się z większą masą w pokosie.

Uchwyty palców są prowadzone z obu stronach po krzywce i są podparte pośrodku. Boczne ślimaki transportowe niezawodnie przenoszą materiał przed rotorem. Dzięki temu materiał może być optymalnie chwytany przez palce rotora i przeciągany przez noże.

Dzięki temu, że 7-rzędowy, profesjonalny podbieracz może wychylić się w poprzek aż do 170 mm, dopasowanie do podłoża i prowadzenie po nierównościach pola jest perfekcyjne.

Siła docisku jest regulowana hydraulicznie.
Oznacza to, że ruń jest maksymalnie chroniona i pasza jest zbierana czysto.

Szerokość zewnętrzna z kołami kopiującymi: 2,99 m

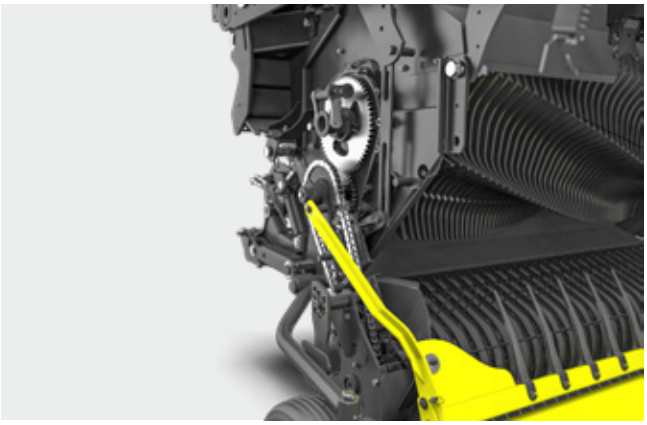

## Napęd podbieracza

Napęd podbieracza odbywa się w sposób mechaniczny przez rotor. Oznacza to, że prędkości obrotów poszczególnych elementów są ze sobą optymalnie skoordynowane.

Podbieracz wyłącza się automatycznie po uniesieniu w górę. Na uwrociu napęd jest odłączany w momencie podniesienia podbieracza, co oznacza, że można łatwo przejechać przez pokos lub pryzmę.

## Rolka dociskowa

Rolka pokosu z listwami zapewnia optymalny przepływ masy nawet przy dużych prędkościach jazdy.
Rolka stanowi wyposażenie podstawowe i można ją optymalnie dostosować do różnych wielkości pokosu. Można regulować kąt ustawienia rolki i listew.

Konstrukcja listew wykonanych z tworzywa sztucznego ma również działanie tłumiące i zapewnia równomierne prowadzenie materiału na całej szerokości.

## Koła kopiujące

Boczne koła kopiujące, których wysokość ustawienia można łatwo regulować, prowadzą podbieracz po nierównościach terenu.

Koła kopiują teren dokładnie na wysokości uchwytu palców dopasowują podbieracz do nierówności. To nie tylko chroni ruń, ale także zapewnia czyste zbieranie paszy.

Aby zapewnić optymalną ochronę runi, nawet podczas pokonywania zakrętów, koła kopiujące są sterowane.

## Podwozie podbieracza

Centralne osadzenie dodatkowej rolki koła kopiującego zapobiega zapadaniu się kół ciągnika. Rolka jest umieszczona centralnie z tyłu podbieracza i kopiuje teren dzięki swoim dużym wymiarom na sporej szerokości pracy podbieracza.
Obydwa koła kopiujące i szeroka, dodatkowa rolka kopiujące tworzą stabilny trójkąt podparcia, który gwarantuje perfekcyjne kopiowanie nierówności pola.
To rozwiązanie redukuje wbijanie się palców w ziemię i zapobiega zanieczyszczeniu paszy.

Również na pagórkowatym terenie dodatkowa rolka koła kopiującego zapewnia czysty zbiór.

# Bezpieczeństwo użytkowania

Rotor załadunkowy

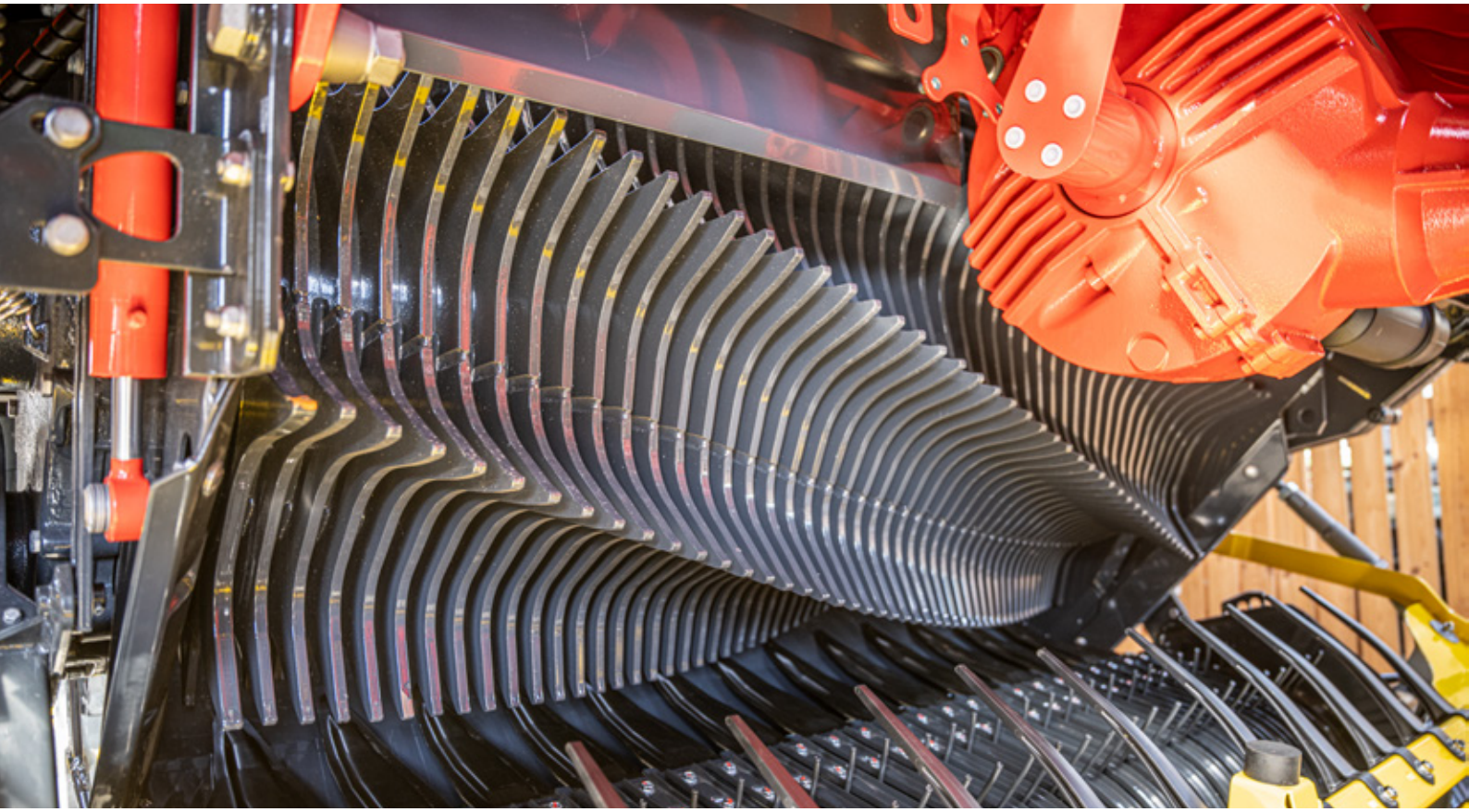

## Rotor załadunkowy

Centralnym elementem JUMBO 5000 jest rotor załadunkowy. Serce przyczepy charakteryzuje się mocną budową i dużą wydajnością pracy. Mocny i sprawny rotor oraz przekładnia gwarantują wysoką wydajność przy cięciu i zagęszczaniu.

Rotor jest napędzany od obustronnego, szerokokątnego wałka przegubowego. Zespół napędu jest chroniony przez sprzęgło zapadkowe. Wielkowymiarowa przekładnia rotoru pracuje w kąpieli olejowej i absolutnie nie wymaga konserwacji.

Łożyskowanie znajduje się między rotorem i przekładnią na ramie rotora. Takie rozwiązanie chroni łożyska i przekładnie. Zabezpieczenie momentu skrętu wynosi aż 2 500 Nm, co odpowiada maksymalnej mocy 360 KM.

O maksymalną wydajność załadunku bez szczytowych momentów obrotowych i płynne podbieranie paszy troszczy się rotor załadunkowy z ośmioma spiralnie uporządkowanymi rzędami zębów.
Dzięki szerokości 1 560 mm rotor JUMBO 5000 jest szczególnie wydajny.

Średnica rotora załadowczego wynosi 800 mm.
Dzięki spiralnej formie rotor przy zaangażowaniu niewielkiej mocy aktywnie prowadzić paszę przez noże tnące na odcinki 34 mm.
Duża przepustowość gwarantuje maksymalną wydajność pracy.

## Optymalna forma czubków zębów

Nowe czubki zębów 8-rzędowego rotora są teraz grubsze w miejscach najbardziej narażonych na obciążenia.
Dzięki zoptymalizowanej formie zębów i dużej powierzchni skrobaków w przestrzeni załadunkowej, możliwe jest osiągnięcie dużego zagęszczenia masy. Wytrzymałość i czas eksploatacji są większe.

Dzięki szerokiej powierzchni czubków zębów rotora przejęcie nawet mokrej i krótkiej paszy z podbieracza jest perfekcyjne.

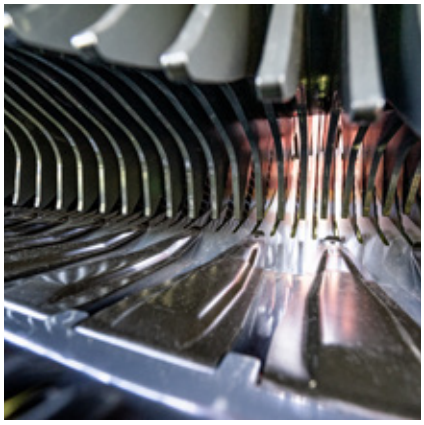

## Skrobak

Pojedyncze skrobaki w przestrzeni załadunkowej mają szeroki tył. Szeroka powierzchnia skrobaka zapewnia zatrzymanie paszy w przestrzeni załadunkowej.
Dzięki temu pasza jest czysto przekazywana na rotor, a nie wciągana.

W razie potrzeby można zwiększyć stopień zagęszczenia paszy w przestrzeni załadunkowej.
Wysoki stopień zagęszczenia podnosi opłacalność zbioru przyczepą, również przy dużych odległościach pole- pryzma.

Skrobaki są wykonane ze stali Hardox i odznaczają się długim czasem eksploatacji.

## Kanał przekazujący

Kanał o szerokości 1 650 mm zapewnia wysoką wydajność procesu cięcia.
Pasza jest zagęszczana już w kanale, przez co przestrzeń załadunkowa wykorzystana do końca.

## Tylna ściana zagęszczająca

Tylna ściana zagęszczająca JUMBO zbudowana jest z wytrzymałej stali drobnoziarnistej. To w wyraźny sposób zwiększa jej żywotność.

# Wydajność

## Efektywnie i wydajnie

Nowe JUMBO łączy w sobie cechy maszyny do zbioru zielonek z cechami maszyny do transportu:
czysty zbiór paszy i wysoką niezawodność działania, wielofunkcyjność i dużą pojemność transportową, stale wysoką jakość cięcia i dużą przepustowość.

Wysokie wymagania praktyczne stawiane nowoczesnej, wysokowydajnej przyczepie silosowej zostały uwzględnione w obecnej generacji JUMBO. Nowe JUMBO 5000 dopełnia ofertę światowego lidera rynku przyczep samozbierających, PÖTTINGER w zakresie klas wydajności.

## Idealne cięcie

Krótka pasza jest korzystna nie tylko dla karmienia przeżuwaczy, pozwalając na oszczędność paszy treściwej, ale także ze względu na efektywniejsze i bardziej wydajne zagęszczenie pryzmy.

Dzięki krótko tnącemu zespołowi tnącemu POWERCUT z 45 nożami wykonanymi z DURASTAR, pasza jest cięta na małe odcinku długości zaledwie 34 mm. Oznacza to, że na pryzmę zmieści się maksymalna ilość paszy, którą można skutecznie zagęścić.

Dużą ilość dobrze zagęszczonej masy prowadzi do szybkiego obniżenia wartości pH, dzięki czemu proces fermentacji przebiega prawidłowo. Ma to również pozytywny wpływ na spożycie suchej masy i zdrowie zwierząt, co przekłada się na opłacalność hodowli.

## Efektywna praca

Aby długie dni pracy były możliwie przyjemne, praca musi być efektywna. Dzięki licznym rozwiązaniom, w jakie jest wyposażona przyczepa JUMBO 5000, codzienna praca staje się przyjemnością.

Wychylenie belki nożowej EASY MOVE pozwala na prostą i komfortową wymianę noży lub ich obrócenie.
Wszystkie noże są indywidualnie zabezpieczone przed ciałami obcymi, co zapobiega nieefektywnym przestojom.
Noże można łatwo naostrzyć w przerwie, korzystając z w pełni automatycznego systemu ostrzenia AUTOCUT.
To sprawia, że ostre noże są zawsze pod ręką, i przez to praca jest efektywna.

# Wydajność

## Belka nożowa

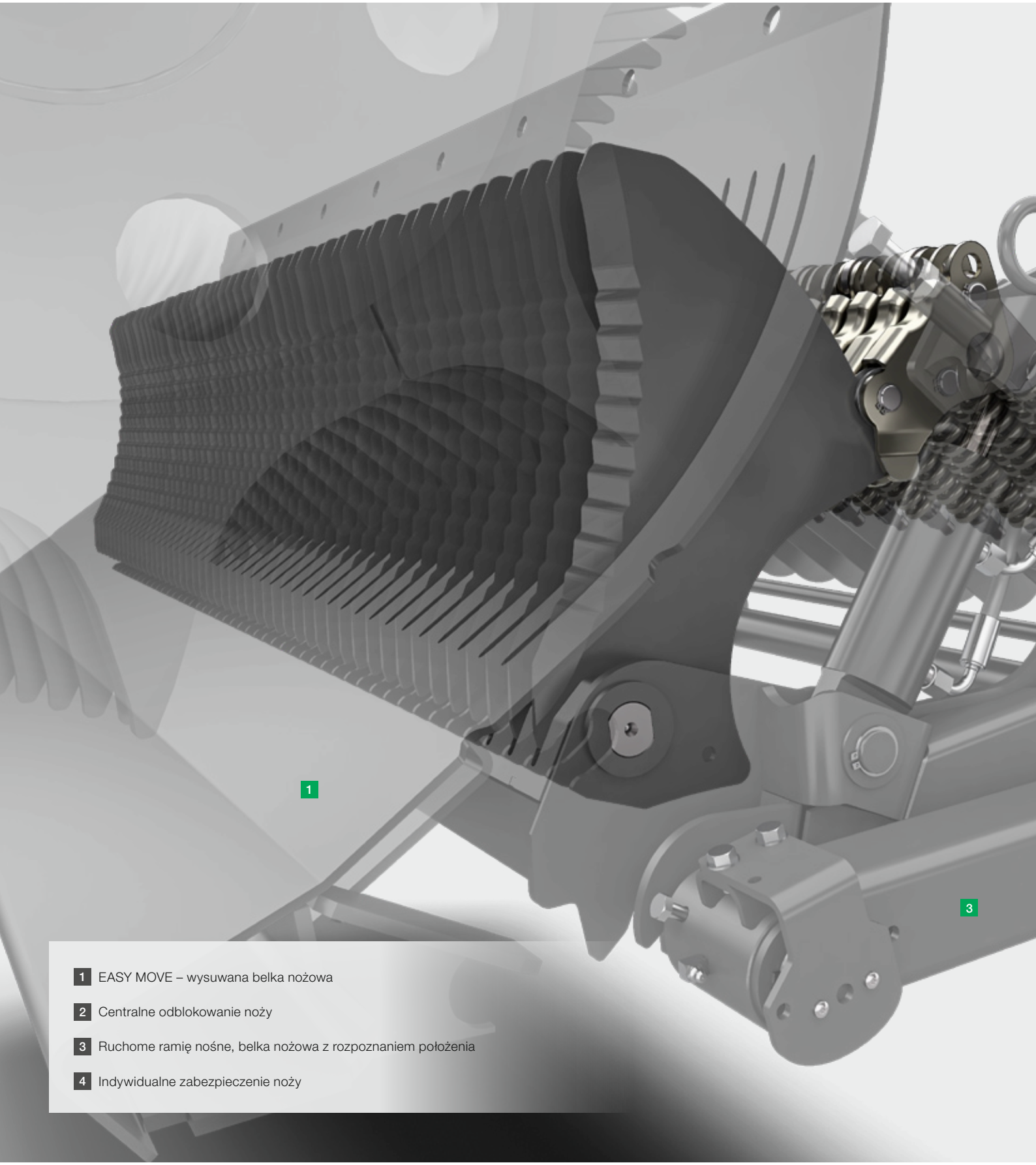


1 EASY MOVE – wysuwana belka nożowa

2 Centralne odblokowanie noży

3 Ruchome ramię nośne, belka nożowa z rozpoznaniem położenia

4 Indywidualne zabezpieczenie noży

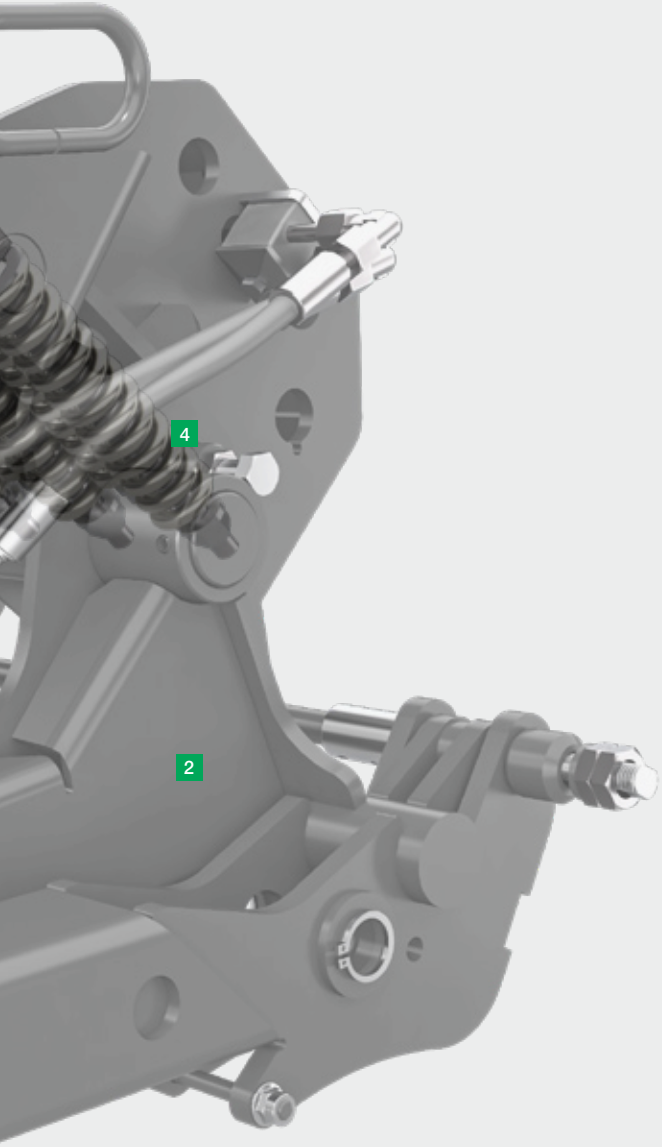


# Krótkie cięcie 34 mm

Sprawdzona krótko tnąca belka nożowa POWERCUT serii JUMBO 5000 to idealne rozwiązanie dla wydajnego zbioru i najwyższej jakości cięcia.
Aby zapewnić lekkie i czyste cięcie, 45 noży jest uporządkowanych asymetrycznie w stosunku do gwiazd rotora i każdy z nich jest indywidualnie zabezpieczony przed ciałami obcymi.

## EASY MOVE

Belka nożowa EASY MOVE zapewnia najwyższy komfort obsługi i najłatwiejszą konserwację. Belkę nożową można bez użycia narzędzi wychylić na bok przyczepy.

## Centralne odblokowanie noży

Hydrauliczne, centralne zwalnianie blokady noży przez naciśnięcie guzika, do szybkiej i beznarzędziowej wymiany noży.

## Opatentowane indywidualne zabezpieczenie noży

Zabezpieczenie pracuje według zasady działania wyprzedzającego i jest podwójnie chronione. Nóż się cofa i następnie jest zwalniany z blokady. Na koniec noże automatycznie powracają do pozycji wyjściowej.

## AUTOCUT

W pełni automatyczny system ostrzenia noży posiada napęd elektryczno-hydrauliczny.

# Wydajność

Belka nożowa

## EASY MOVE
## Wychylenie belki nożowej

To jedyne w swoim rodzaju wychylenie belki nożowej w istotny sposób ułatwia wymianę noży.

Przez naciśnięcie przycisku z boku przyczepy belka nożowa wychyla się z kanału. Następnie przez zwolnienie mechanicznej blokady można wysunąć belkę na bok przyczepy.
Prace konserwacyjne i serwisowe mogą być przeprowadzone w sposób bezpieczny i komfortowy.

Centralne zwalnianie blokady noży należy do wyposażenia standardowego. Po naciśnięciu przycisku aktywującego centralne zwolnienie blokady noży, mocowanie noży jest poluzowane i można je wyciągnąć bez użycia narzędzi.

## Po prostu komfortowo

Dobrze dostępna, wychylana belka nożowa zapewnia ergonomiczną pracę podczas prac konserwacyjnych, serwisowych i kontrolnych.
Dzięki prostej i wygodnej obsłudze noże mogą być częściej kontrolowane i przez to przyczepa dłużej pozostaje w optymalnym stanie.
System EASY MOVE zapewnia wygodną i łatwą wymianę lub obrócenie noży z boku przyczepy.

## Jakość noży

Noże są przystosowane do pracy z dużym obciążeniem i są wykonane z hartowanej stali narzędziowej DURASTAR. Falisty szlif zapewnia ciągłe i dokładne cięcie. Mocny grzbiet noży gwarantuje niezawodną pracę.

## Indywidualne zabezpieczenie noży

PÖTTINGER chroni Twoją przyczepę opatentowanym zabezpieczeniem noży. Ciała obce stanowią zagrożenie zarówno dla Twoich zwierząt, jak i dla przyczepy.
Przestoje są ponadto kosztowne i obniżają wartość paszy.

Siła wyzwalania zabezpieczenia noży jest oczywiście dopasowana do wysokiej przepustowości przyczepy. Pojedynczo i mocno osadzone noże zapewniają równomierne cięcie. Sprężyny i dźwignie systemu indywidualnego zabezpieczenia noży znajdują się w chronionej przestrzeni. Dzięki temu znacznie zmniejsza się zanieczyszczenie uchwytów noży.

1. Ciało obce uruchamia mechanizm zabezpieczenia. Nóż porusza się w kierunku przepływu masy.
2. Blokada noża zostaje zwolniona.
3. Siła oporu zmniejsza się pod wpływem uderzenia i nóż przepuszcza ciało obce prawie bez oporu.
4. Na koniec noże automatycznie powracają do pozycji wyjściowej.

Kamienie w paszy nie są łupane. Bydło pozostawia całe kamienie w żłobie, nie narażając się na uszkodzenia przewodu pokarmowego.

## TWIN BLADE

Przy zastosowaniu w JUMBO 5000, dostępnych na życzenie noży TWIN BLADE, nie trzeba ich wymieniać, wystarczy je obrócić. Ich nowa, opatentowana forma zapewnia podwójny czas eksploatacji.

TWIN BLADE oznacza zawsze ostre cięcie, bez konieczności ostrzenia, czy zabierania ze sobą drugiego kompletu noży na pole.

# Wydajność

AUTOCUT

## AUTOCUT – w pełni automatyczna ostrzałka do noży

Dokładne, równomierne cięcie to podstawa dobrej jakości kiszonki. AUTOCUT zapewnia Tobie i Twoim klientom zawsze wysoką jakość cięcia przez cały dzień roboczy.

Tylko ostre noże gwarantują optymalną jakość cięcia, niskie zużycie energii i większą  przepustowość.
Ostrzałka do noży AUTOCUT umożliwia komfortowe ostrzenie bezpośrednio w przyczepie.
W zależności od stopnia zużycia noży można wybrać na terminalu obsługi ilość cyklów ostrzenia.

Stale ostre noże pozwalają zmniejszyć zużycie paliwa nawet o 15 %. Również czas na zabiegi konserwacyjne skraca się o 45 minut na dzień, ponieważ proces ostrzenia może się odbywać podczas przerwy w pracy, bezpośrednio na polu.

### Napęd elektryczno-hydrauliczny

AUTOCUT w JUMBO jest wyposażony w napęd elektryczno-hydrauliczny, który znacząco skraca czas ostrzenia.

Sposób ostrzenia możesz dopasować do swoich indywidualnych potrzeb. Aby ostrzenie było perfekcyjnie dopasowane do formy noża, głowica ostrzałki ustawia się w trzech płaszczyznach.

Specjalnie dopasowany do naszych noży kamień szlifierski jest bardzo wytrzymały i ma długi czas eksploatacji.
W razie potrzeby proces wymiany jest prosty.
To zdecydowanie lepsze rozwiązanie niż tarcza szlifierska.

## Prosta obsługa

1 Wszystkie funkcje belki nożowej, jak również dyszla mogą być obsługiwane przy pomocy standardowego panelu obsługi z boku przyczepy.
2 Wszystkie funkcje AUTOCUT są sterowane przez dodatkowy pulpit obsługi.

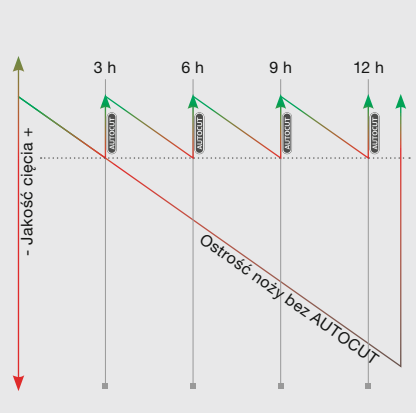


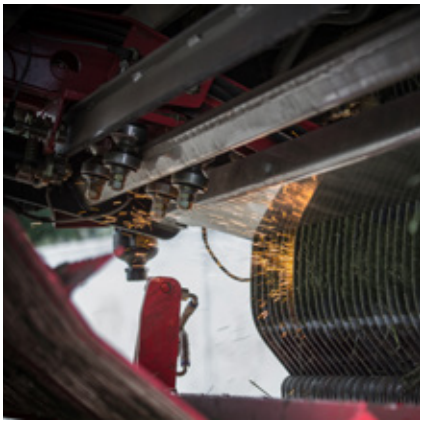

## Krótszy czas na konserwację

AUTOCUT ostrzy w pełni automatycznie komplet noży w najkrótszym czasie.
W zależności od stopnia zużycia noży, na terminalu obsługi można wybrać ilość cyklów ostrzenia.

Dzięki AUTOCUT możesz ograniczyć nakład pracy na zabiegi konserwacyjne do 45 minut na dzień.

## Zalety AUTOCUT

- Zawsze ostre noże
- 45 minut dziennie mniej pracy przy nożach
- W pełni zautomatyzowane ostrzenie kompletnego zestawu noży w cyklu 4-minutowym
- Głowica ostrzałki jest ustawiana w trzech płaszczyznach
- Stopień ostrzenia jest dopasowany potrzeb przez regulator ciśnienia
- Stałe zużycie dla wszystkich noży
- 15 % mniejsze zużycie paliwa

## Większe zyski dzięki ostrym nożom

„Jakość cięcia jest po prostu ważna, żeby świadcząc usługę dobrze zagęścić masę i pozostawić jak najmniej powietrza. Jak mam kiszonkę o dużej wartości odżywczej, to mogę uzyskać dużo mleka, co oznacza. że wykorzystałem cały potencjał zebranej zielonki i mogę dokupić mniej paszy dodatkowej – wówczas cała produkcja jest bardziej opłacalna.”

Hans-Willi Thelen
Gospodarstwo produkujące bio-mleko i TPS przedsiębiorstwo usługowe
Kall | Niemcy

# Opłacalność

## Opłacalna technologia

JUMBO zapewnia zbiór, cięcie, zagęszczenie i transport w jednej maszynie. Z tego względu system zbioru przyczepą jest często nazywany technologią na cztery ręce.

JUMBO jako przyczepa wielozadaniowa jest również pełnowartościową przyczepą objętościową.
Można ją stosować z powodzeniem i do wielu zadań poza zbiorem zielonek. To zapewnia duży stopień wykorzystania maszyny i maksymalną opłacalność.

Proces zbioru przyczepą gwarantuje najwyższej jakości paszę i kiszonkę przy jednoczesnym utrzymaniu niskich kosztów. Dzięki temu technologia zbioru zielonek przy pomocy przyczepy ma przyszłość.

## Lepiej zakisić

W procesie kiszenia zielonek przyczepa w pełni pokazuje swoje możliwości. Zbiór może się odbywać z różnych, różnie użytkowanych pól, jedno po drugim. Można zmieniać pola, z których jest zbierana pasza i w ten sposób uzyskiwać optymalne do kiszenia mieszanki.

Aby urządzeniom wałującym zapewnić odpowiednio dużo czasu na zagęszczenie, JUMBO może łączyć zbiór z pól daleko oddalonych od pryzmy ze zbiorem z pobliskich łąk. To zapewni najlepszą jakość kiszonki i zapobiegnie przestojom podczas całego zbioru. Aby ułatwić koordynację tego procesu, polecamy aplikację HARVEST ASSIST firmy PÖTTINGER.

JUMBO w porównaniu do klasycznych pojazdów transportowych, może przewozić bardzo różnorodne materiały. Transport JUMBO jest przez to bardziej opłacalny.

## Lepsze zagęszczenie

Krótkie cięcie umożliwia bardzo szybkie rozłożenie i zagęszczenie paszy na pryzmie.
Dzięki wałkom dozującym pasza jest równomiernie rozładowywana i ponownie spulchniana przed procesem zagęszczania. Dodatkowo ruchoma ściana przednia JUMBO 5000 umożliwia szybszy proces rozładunku, co pozwala szybko zwolnić pryzmę dla kolejnych maszyn.

Krótko pocięty materiał daje się lepiej zagęścić, ponieważ przy napełnianiu przyczepy powstaje mniej pustych przestrzeni. Dzięki temu szybko spada wartość pH, co pozytywnie wpływa na jakość procesu kiszenia.

## Pracuj wydajnie i za pomocą rozwiązań cyfrowych PÖTTINGER CONNECT

PÖTTINGER CONNECT zapewnia pełną kontrolę nad przyczepą JUMBO bezpośrednio w aplikacji HARVEST ASSIST – prosto, inteligentnie i w czasie rzeczywistym.

Jednostka telemetryczna umożliwia łatwe podłączenie maszyn z ISOBUS i bez ISOBUS do aplikacji HARVEST ASSIST za pomocą kodu QR i bezpłatnego konta MyPÖTTINGER. W ten sposób w aplikacji HARVEST ASSIST można za pomocą PÖTTINGER CONNECT na bieżąca wizualizować i analizować nie tylko dane dotyczące maszyn i usług, ale także informacje o położeniu GPS, czasie pracy oraz załadowanych przyczepach.

PÖTTINGER CONNECT oferuje poprzez aplikację HARVEST ASSIST gospodarstwom rolnym i przedsiębiorstwom usługowym proste, zorientowane na rozwiązania wsparcie decyzyjne oraz kompleksowy monitoring procesów – dokładnie wtedy, gdy jest to potrzebne.

# Opłacalność

Ściana przednia

## Ruchoma ściana przednia

Ruchoma ściana przednia w przyczepie JUMBO 5000 jest standardem, co w porównaniu z przyczepą o tej samej długości, zwiększa jej pojemność o 4,3 $m^3$. W pełni automatyczna praca obciąża zaangażowanie podczas załadunku.
Dwa regulowane czujniki umożliwiają precyzyjny, automatyczny załadunek i równomierne napełnienie przyczepy.

Podczas prac konstruktorskich szczególną uwagę poświęcono uzyskaniu dobrego widoku na przestrzeń załadunkową.
Dodatkowo ruchoma ściana przednia wspomaga również proces rozładunku. Spiętrzona masa jest przesuwana w tył, po krótkim uruchomieniu podłogi rusztowej i jednocześnie automatycznie przewracana.

### Optymalne rozłożenie ciężaru

Dzięki przedniej ścianie przyczepa jest bardziej kompaktowa i przez to bardziej zwrotna na polach o małej powierzchni i na drogach.
Zoptymalizowane rozłożenie ciężaru na osie i dyszel zapewnia bezpieczną i stabilną jazdę po polu i drodze.

Przestrzeń ładunkową wysuniętą do przodu łatwiej jest także wypełnić sieczkarnią, ponieważ otwór znajduje się bliżej ciągnika. W JUMBO nie ma już niedogodnych klap zagęszczających paszę ani poprzecznych ramion.

### Automatyczny załadunek

Wysoki komfort pracy zapewnia standardowy system automatycznego załadunku. Aby uzyskać najlepsze efekty pracy, do wyboru są dwa tryby pracy z następującymi czujnikami:

- Sworzeń do pomiaru siły w ścianie przedniej
- Punkt pomiaru na ruchomej, przedniej klapie zagęszczającej paszę
- Pomiar momentu obrotowego załadunku w napędzie (opcja)

Wariant pomiaru momentu obrotowego załadunku przez napęd pasków to najlepszy wybór, szczególnie przy mokrej paszy, gdy zebrana masa nie dochodzi do klapy zagęszczającej.
Częstszym wariantem jest kombinacja pomiaru ze sworznia pomiaru siły w przedniej ścianie z punktem pomiaru w ruchomej górnej klapie zagęszczającej. Jest on zalecany do klasycznej, podsuszonej zielonki na kiszonkę.

## Automatyczny załadunek

Automatyczny system załadunku może być regulowany przez operatora i pobiera informacje z maksymalnie trzech źródeł. W zależności od rodzaju pracy przyczepy czujniki mogą być używane łącznie lub oddzielnie.

1 Sworzeń do pomiaru siły w ścianie przedniej
2 Czujnik na klapie zagęszczającej
3 Czujnik momentu załadunku (opcjonalny)

### Sworzeń do pomiaru siły w ścianie przedniej

Sworzeń do pomiaru siły umożliwia optymalnie napełnianie JUMBO od przodu do tyłu.
Lekko odchylając przednią ścianę do tyłu w pozycji załadunku, można uzyskać większe wstępne zagęszczenie zebranego materiału. Efektem odchylenia jest nacisk na ścianę przednią i następnie odpowiednie aktywowanie podłogi rusztowej. Jeśli tył przyczepy jest w pełni obciążony, przednia ściana odchyla się do przodu w 3 etapach. Dzięki sworzniowi pomiaru ścianę można również regulować według wstępnego zagęszczenia.

Jednocześnie sworzeń zabezpiecza ścianę przednią przed przeciążeniem.

### Czujnik na klapie zagęszczającej

Aby zapewnić optymalne napełnienie JUMBO, czujnik monitoruje położenie górnej klapy zagęszczającej paszę. Kiedy masa dotrze do klapy, wypycha ją do góry. Czujnik wykrywa to i uruchamia podłogę rusztową po ustawionym czasie opóźnienia.

Klapa zagęszczająca paszę można regulować za pomocą przymocowanej do niej sprężyny.

### Czujnik momentu załadunku

Aby JUMBO było perfekcyjnie dopasowane do właściwości zbieranej paszy i wydajności ciągnika, sworzeń pomiaru siły stale dokonuje pomiaru momentu obrotowego w zespole napędu.

Gdy ten osiągnie ustawioną wartość maksymalną, uruchamia się podłoga rusztowa. W ten sposób zagęszczenie paszy przez rotor może być optymalnie dopasowane do struktury paszy lub możliwości ciągnika.

# Opłacalność

Przestrzeń załadunkowa

## JUMBO

JUMBO w standardzie jest dostosowane do przyjęcia maksymalnego załadunku. Dzięki rezygnacji z wałków dozujących można skorzystać z całej powierzchni załadunkowej przyczepy i zwiększyć pojemność o ok. 2 $m^3$, w porównaniu z JUMBO DB. Niski ciężar własny wyraźnie zwiększa dopuszczalne obciążenie załadunkiem.
JUMBO bez wałków dozujących nadaje się szczególnie do wyładunku masy przed pryzmą. W ten sposób przyczepa maksymalnie wykorzystuje wydajności rozładunku i szybko robi miejsce dla wałów i urządzeń rozprowadzających masę na pryzmie.

Niski nakład pracy na zabiegi konserwacyjne i niskie koszty nabycia czynią tę przyczep szczególnie atrakcyjną, gdy posiadasz już odpowiednie narzędzia do rozdzielania masy na pryzmie.

## JUMBO z wałkami dozującymi (DB)

DB – Discharge Beater – z angielskiego oznacza rozrzucenie załadunku i określa JUMBO wyposażone w wałki dozujące.
Modele DB są wyposażone seryjnie w dwa wałki dozujące. Wałki te efektywnie rozdzielają paszę i zapewniają równomierny rozładunek. Rozłożony dywan paszy można jeszcze nieco rozdzielić na pryzmie i zagęścić.
JUMBO DB nadaje się najlepiej do pracy na przejazdowej pryzmie.

Napęd wałków dozujących zabezpieczony jest przed przeciążeniem sprzęgłem krzywkowym o momencie obrotowym 1700 Nm. Automatyczny posuw podłogi rusztowej oraz wałki dozujące w układzie V zapewniają rozruch bez obciążenia. Opcjonalny 3. wałek dozujący jeszcze bardziej poprawia rozładunek.

## Stożkowa budowa

Powierzchnia załadunku JUMBO ma formę stożka. Rozszerza się z tyłu o 25 mm po każdej ze stron i minimalizuje w ten sposób tarcie podczas rozładunku. Pasza jest szybciej uwalniana i prędkość podłogi rusztowej może być wcześniej zwiększona.
To prowadzi do bardzo szybkiego rozładunku, również przy dłuższym czasie transportu, gdy odległość pole – pryzma jest większa i pasza osiada, i mocniej zagęszcza się w przyczepie.

## Opuszczona podłoga rusztowa

Podłoga rusztowa została z przodu obniżona o 150 mm. Dzięki temu zapotrzebowanie na moc zostało zredukowane. Wysokość słupa paszy wzrosła i wzrosło również zagęszczenie, co przyczyniło się do podniesienia wartości załadunku netto przyczepy.

Na początku procesu załadunku, przy przedniej ścianie, tworzy się zwarty, stabilny w formie słup paszy. Jest on następnie płynnie przesuwany przez podłogę rusztową do tyłu.

## Solidna podłoga transportowa

Czteropasmowa podłoga rusztowa z łańcuchami o okrągłych ogniwach jest efektywnie prowadzona przez hartowane listwy.
Napęd podłogi jest umieszczony centralnie. Dzięki prędkości rozładunku do 20 m/min, czas oczekiwania na wałowanie pryzmy jest krótszy.

Trwała i lekka podłoga z drewna impregnowanego ciśnieniowo sprawdziła się na przestrzeni lat w konstrukcji przyczep samozbierających.
Deski są łączone na wpust, osadzone w ramie i skręcone.

## Bezpiecznie zamknięcie

Po zamknięciu tylna ściana JUMBO obniża się z obu stron i wchodzi w blokadę. Komunikat o pełnym wypełnieniu przyczepy pojawia się w momencie, gdy pasza naciska na tylną klapę lub dolny wałek dozujący.

Kąt otwarcia tylnej ściany jest monitorowany i można go dowolnie regulować. Jest to szczególnie pomocne, kiedy wałki dozujące mają odłożyć masę w docelowym miejscu. Jeżeli tylna ściana jest całkowicie otwarta, do szybkiego rozładunku dostępny jest przekrój pełnego otwarcia.

Można również zamontować czujnik wypełnienia Dzięki niemu zawsze będziesz wiedział(a), czy warto jechać na kolejne pole, aby zebrać paszę.

# Opłacalność

Przestrzeń załadunkowa

## Multitalent

JUMBO oferuje Ci wysoką niezawodność, większe możliwości wykorzystania i dzięki temu maksymalną opłacalność.

JUMBO 5000 możesz używać zarówno jako niezawodnej przyczepy silosowej, jak i pojazdu transportowego. Transport trocin, kukurydzy czy żyta na kiszonkę lub biomasy zwiększa stopień wykorzystania JUMBO i jednocześnie obniża koszty.

Jako wydajna przyczepa silosowa lub jako przyczepa objętościowa, JUMBO daje Ci dużą elastyczność zastosowania.

## Osiągniecia techniki – przestrzeń załadunkowa

Wsporniki i ściany boczne tworzą solidną konstrukcję przyczepy JUMBO 5000.
Mocna górna belka wzdłużna umożliwia całkowicie otwartą konstrukcję i jednocześnie mieści elementy zabezpieczające ładunek. Wolnostojąca, ruchoma ściana przednia składa się z masywnego spawanego elementu i może być używana w różny sposób.

Gwarancją maksymalnej wytrzymałości tej przyczepy może być fakt wykorzystania wiele komponentów również w większych przyczepach tej serii jak JUMBO 7000 i 8000.

## Zwiększenie przestrzeni załadunkowej

Przyczepa wyposażona w ogumienie 26,5" może zwiększyć swoją przestrzeń załadunkową do 2,3 $m^3$ w zależności od modelu. Dzięki temu dozwolona przepisami wysokość całkowita 4 m jest w pełni wykorzystana i opłacalność jest większa. Zwiększenie powierzchni załadunkowej w zależności od modelu:

- JUMBO 5320 DB / 5340: +1,6 $m^3$
- JUMBO 5370 DB / 5390: +2,0 $m^3$
- JUMBO 5450: +2,3 $m^3$

## Osłona kanału

Opcjonalna osłona kanału zapobiega wpadaniu sypkiego materiału do kanału załadunkowego, gdy przyczepa jest używana jako pojazd transportowy.

2-dzielna budowa pokrywy ułatwia jej obsługę.

## Flex Cover

Nowoskonstruowana pokrywa przestrzeni załadunkowej zamyka transportowany surowiec i zabezpiecza go na czas przewozu.

Dzięki ochronnej siatce nawet materiał wystający poza obrys przyczepy jest dobrze zabezpieczony.

Napęd jest zamontowany po środku, jest wbudowany w konstrukcję przyczepy i przez to dobrze chroniony.

## Dry Forage Cover

Solidna plandeka jest niezbędna przy maksymalnym załadunku towarów sypkich, takich jak siano, kukurydza czy lucerna. Zapobiega przesuwaniu się masy w górę, gdy rotor podaje nowy materiał do przestrzeni załadunkowej.
Stabilna i solidna osłona przestrzeni ładunkowej jest standardem w JUMBO 5540.
W przypadku JUMBO 5450 plandeka jest dostępna w opcji i zapewnia duże zagęszczenie sypkiego materiału.

# Komfort

## Większy komfort

W sezonie czas pracy jest długi.
Tym ważniejsze jest, aby praca przyczepą była, jak najbardziej komfortowa.
Automatyzacja funkcji JUMBO bardzo ułatwi Ci pracę.

Zautomatyzowane funkcje, takie jak pomiar momentu załadunku, ściana przednia ze strategiami załadunku i rozładunku, automatyczna pozycja do transportu i załadunku, a także wiele innych funkcji zwiększają komfort i wspierają Cię w każdej sytuacji podczas pracy.

Przez cały czas pracy jako operator jesteś zrelaksowany i możesz pracować efektywnie.

## Lepsze rozwiązania dla hydrauliki i koncepcja elektroniki

Przejrzysta koncepcja hydrauliczna i elektroniczna nie tylko zapewnia lepszy przegląd całego systemu, ale także ułatwia rozwiązywanie problemów, zapewniając w ten sposób większy komfort pracy.

Podczas projektowania JUMBO 5000 zadbano o stworzenie dwóch niezależnych dróg dostępu do hydrauliki i elektroniki, aby maksymalnie uprościć czynności serwisowe. Dlatego też elementy hydrauliki znajdują się głównie po lewej stronie maszyny, a elementy elektroniczne po prawej stronie.

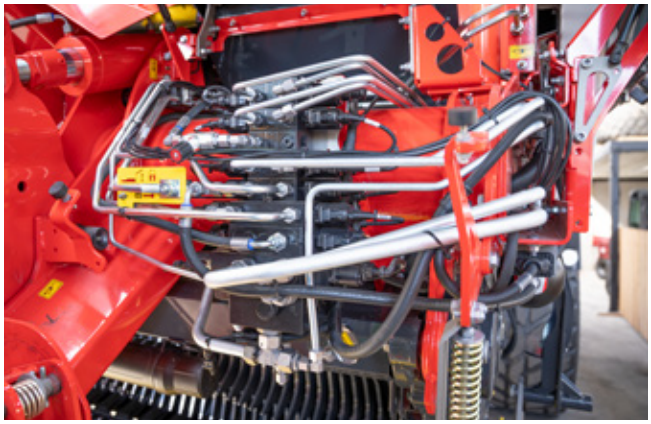

## Przyjazny serwis

Konserwacja niektórych komponentów może również zająć ogromną ilość czasu. Dlatego JUMBO 5000 jest zaprojektowane tak, aby było łatwe w obsłudze serwisowej. Łożysko wału podłogi rusztowej z centralną listwą smarowania z boku, przewody smarowania dla lepszej dostępności i licznik serwisowy pomagają ułatwić konserwację.

Czas eksploatacji elementów narażonych na szczególne zużycie, jak palce podbieracza, rotor załadunkowy, ściana tylna i podłoga rusztowa, został istotnie wydłużony. Również czas pracy stalowych noży przez zastosowanie stali wyższej jakości jest dłuższy. Ponadto zwrócono uwagę na trwałość komponentów zarówno w systemie hydraulicznym, jak i elektronicznym.

## Sterowanie wymuszone dla wszystkich

Od hydraulicznego po bezdotykowe, elektroniczne sterowanie wymuszone, które zapewni każdy kąt skrętu. Elektroniczne sterowanie wymuszone zwiększa komfort podczas podłączania i odłączania, bez konieczności stosowania specjalnych punktów sprzęgających.

Dodatkowo dzięki lepszemu kątowi skrętu nie dochodzi do uszkodzeń drążków kierowniczych czy opon ciągnika. Wąskie i kręte przyjazdy nie stanowią już żadnego problemu.
W żadnym wypadku nie wpływa to na komfort jazdy.

# Komfort

Podwozie

## Rozwój

PÖTTINGER stale inwestuje w badania i rozwój, aby rozwijać i udoskonalać swoją ofertę produktów. Istotną rolę w tym procesie odgrywa również nieustannie rozbudowywane własne centrum testów, serce kontroli jakości.

Nasze centrum testów TIZ (Centrum Technologii i Innowacji) zalicza się do jednych z najnowocześniejszych takich obiektów na świecie w branży maszyn rolniczych. Testujemy tu kluczowe komponenty i maszyny pod kątem ich wytrzymałości i wydajności.

## Wysokiej jakości komponenty

Nowe komponenty tej generacji JUMBO zostały poddane zarówno testom praktycznym na polu, jak i szczegółowej kontroli i próbie wytrzymałości na stanowiskach testowych. Podczas jazd testowych, występujące w praktyce obciążenia całego zespołu napędu, zostały w najbardziej newralgicznych miejscach pomierzone przez czujniki i następnie wgrane do programu testowego.

Ta generacja przyczep przekonuje swoją niezawodnością, skutecznością działania, wydajnością i niskimi koszt eksploatacji. To dodatkowo procentuje po latach użytkowania wysoką ceną odsprzedaży na rynku.

### Układ elektroniczny

W przypadku JUMBO 5000 zadbano o to, aby stworzy koncepcję systemu hydraulicznego odrębną od systemu elektronicznego. Aby zapewnić szybkie usuwanie usterek, elektronika została umieszczona po prawej stronie maszyny. Przy wyborze zainstalowanych komponentów szczególny nacisk położono na trwałość. Pozwala to zminimalizować zużycie i konserwację.

## Oś skrętna

Dzięki standardowej osi skrętnej JUMBO jest szczególnie zwrotne i delikatne dla runi. Dzięki dużemu kątowi skrętu darń nie ulega uszkodzeniu nawet na najciaśniejszych zakrętach. Na zboczu lub na pryzmie oś można zablokować z poziomu terminala.

Jeśli ciągnik ma funkcję podawania kierunku jazdy i prędkości poprzez ISOBUS, oś może być automatycznie blokowana zgodnie z tymi parametrami.

## Inteligentna oś skrętna

Z asystentem jazdy „inteligenta oś skrętna” przyczepa rozpoznaje samoczynnie ruch. Ten nowoczesny system zapewni Ci automatyczne blokowanie osi w każdych warunkach pracy, również bez podawania sygnału prędkości jazdy z ciągnika.

Czujnik kierunku skrętu mierzy prędkość przy poruszaniu się w przód i tył i blokuje osie w zdefiniowanym wcześniej przez Ciebie przedziale prędkości.

Czujnik pochylenia blokuje oś dodatkowo przy osiągnięciu zdefiniowanej granicy pochylenia. Gdy zdefiniowana wartość pochylenia zostanie przekroczona, ostrzeżenie może pojawić się dodatkowo na ekranie.

## Hydrauliczny układ kierowania wymuszonego

Dostępne na życzenie hydrauliczne sterowanie wymuszone zapewnia maksymalną niezawodność, chód w śladzie ciągnika i ochronę runi.

Jest wyposażone w drążek kierowniczy z zaczepem kulowym K50. Dzięki teleskopowej, automatycznej blokadzie, zaczepienie przyczepy może komfortowo przeprowadzić jedna osoba.
Punkt zaczepu dla sterowania wymuszonego do ciągnika wg normy ISO DIN 26402 bazuje na 80 mm zaczepie kulowym i gwarantuje absolutną wierność jazdy za ciągnikiem również na stoku czy na pryzmie.

## Bezdotykowe, elektroniczne sterowanie wymuszone

Bezdotykowe sterowanie wymuszone zupełnie wyklucza mechaniczny czujnik kąta skrętu między ciągnikiem i przyczepą. Czujnik wysokiej rozdzielczości wysyła sygnał do skrętu. Dzięki rezygnacji z drążka kierowniczego obok dyszla, można uzyskać duży kąt skrętu. Uszkodzenia drążków kierowniczych lub opon ciągnika zostały wyeliminowane. Zaczepienie przyczepy jest łatwiejsze, bo nie są już potrzebne żadne specjalne urządzenia do podłączenia drążków do ciągnika.
Dodatkowa konserwacja i regulacja potrzebna przy tradycyjnych systemach sterowana wymuszonego, jest tu zbędna.

# Komfort

## Podwozie

## Ochrona gleby

Pamiętaj o zdrowiu Twojej gleby.
Wybierz odpowiednie ogumienie, chroń glebę i ciesz się większymi zyskami.

Dzięki zastosowaniu właściwego ogumienia, zastosowanie wydajnych maszyn i ochrona gleby nie stoją w sprzeczności.
Do ochrony gleby, która należy do zasobów naturalnych oraz do zrównoważonego wzrostu jej płodności i uzyskania wysokiej wydajności, konieczne jest zapewnienie równomiernego rozłożenia ciężaru.
Przez zastosowanie możliwie dużego ogumienia zwiększysz powierzchnię podparcia maszyny i w ten sposób ochronisz strukturę gleby.

- Ślady kół głębokości 1 cm kosztują do 10 % więcej paliwa[1)].
- Uszkodzenia darni mogą powodować utratę plonu do 100 €/ha przyczepę*[1)].
- Duże zagęszczenie gleby może Cię kosztować o do 20 % więcej wydatków na nawóz[1)].

Tabela opon JUMBO 5000 9 lub 10 t obciążenie osi przy 40 km/h

| Wymiar opon | Obciążenie na koło | Ciśnienie opon | Powierzchnia podparcia | Nacisk na podłoże |
|---|---|---|---|---|
| 600/50-R26,5 Country King [3)] | 4 500 kg | 2,2 bar | 1.700 cm² | 1,50 kg/cm² |
| | 5 000 kg | 2,8 bar | 1.680 cm² | 1,80 kg/cm² |
| 710/50-R26,5 Flotation Trac [2)] | 4 500 kg | 1,5 bar | 2.794 cm² | 1,58 kg/cm² |
| | 5 000 kg | 1,7 bar | 2.822 cm² | 1,74 kg/cm² |
| 710/50-R30,5 Flotation Trac [2)] | 5 000 kg | 1,9 bar | 2.524 cm² | 1,94 kg/cm² |
| 800/45-R26,5 Country King [3)] | 4 500 kg | 1,5 bar | 2.920 cm² | 1,54 kg/cm² |
| | 5 000 kg | 1,9 bar | 2.956 cm² | 1,69 kg/cm² |
| 800/45-R26,5 Flotation Trac [2)] | 4 500 kg | 1,4 bar | 2.930 cm² | 1,51 kg/cm² |
| | 5 000 kg | 1,6 bar | 2.954 cm² | 1,66 kg/cm² |
| 800/45-R26,5 VF Flotation Optimall [2)] | 4 500 kg | 1,4 bar | 3.101 cm² | 1,45 kg/cm² |
| | 5 000 kg | 1,6 bar | 3.108 cm² | 1,61 kg/cm² |
| 800/45-R30,5 Flotation Trac [2)] | 5 000 kg | 1,6 bar | 2.944 cm² | 1,67 kg/cm² |
| 800/45-R30,5 VF Flotation Optimall [2)] | 5 000 kg | 1,5 bar | 3.457 cm² | 1,45 kg/cm² |

[1)] Źródło: Wykład, Wyższa Szkoła Zawodowa Südwestfalen, Agrarwirtschaft Soest, 2008

[2)] Źródło: Apollo Vredestein GmbH, [3)] Źródło: Nokian Tyres

## Podwozie na sprężynach parabolicznych 26,5"

Wahacz wyrównujący podwozia na sprężynach parabolicznych zapewnia przez dynamiczne kompensowanie obciążeń szczególnie przy hamowaniu, równe obciążenie kół i przez to doskonały efekt opóźnienia.

Podwozie z wyrównaniem osi w zakresie 110 mm, ma najlepsze właściwości jezdne na pryzmie i spokojnie jedzie po polu i drodze.
Oś skrętna, która chroni darń również przy dużym obciążeniu, jest częścią wyposażenia standardowego.

Duży rozstaw sprężyn wielkości 1 100 mm na przedniej, sztywnej osi z odstępem 856 mm na tylnej osi, zapewniają optymalną stabilność. Stabilne wahacze wzdłużne amortyzują przy hamowaniu i pokonywaniu przeszkód.

## Stabilizator poprzeczny

Stabilizator poprzeczny daje o 20 % większą stabilność jazdy, najlepsze rozłożenie obciążeń i najlepsze właściwości jezdne na stoku lub w zakręcie.
Drążek skrętny na każdej osi łączy zespoły sprężyn z obu stron z ramą jezdną. Przy wystąpieniu obciążeń automatycznie przekazuje ciśnienie na przeciwległą stronę.

## Opcja

- Hydrauliczny układ kierowania wymuszonego
- Bezdotykowe sterowanie wymuszone
- System asystenta jazdy – „inteligenta oś skrętna”
- EBS – elektroniczny system hamowania z RSP – „Roll Stability Program”

| | **Podwozie tandem sprężyny paraboliczne 18 t, 26,5"** | **Podwozie tandem sprężyny paraboliczne ze stabilizatorem poprzecznym 18 t, 26,5"** | **Podwozie tandem hydrauliczne 20 t, 26,5"** | **Podwozie tandem hydrauliczne 20 t, 30,5"** | **Podwozie tridem hydrauliczne 27 t, 26,5"** |
|---|---|---|---|---|---|
| JUMBO 5320 DB | ■ | □ | – | – | – |
| JUMBO 5340 | ■ | □ | – | – | – |
| JUMBO 5370 DB | – | ■ | □ | □ | – |
| JUMBO 5390 | – | ■ | □ | □ | – |
| JUMBO 5450 | – | ■ | □ | □ | □ |
| JUMBO 5540 DF | – | – | ■ | – | – |

■ = standard, □ = opcja

# Komfort

Podwozie

## Podwozia hydropneumatyczne

Podwozia hydropneumatyczne mają szeroki rozstaw, co przekłada się na stabilną jazdę, znakomite właściwości jezdne na stoku oraz bezpieczeństwo podczas jazdy z dużą prędkością.

Odczuwalny wzrost komfortu jazdy jest wynikiem dopasowania elementów amortyzacji. Zastosowanie oddzielnych zbiorników amortyzacji w obszarze bez obciążenia, jak również w obszarze z pełnym obciążeniem, wyraźnie zwiększa komfort jazdy.

Skonstruowane przez firmę PÖTTINGER hydropneumatyczne sprężynowane podwozie przejmuje obciążenia szczytowe na polu i na drodze. Daje znacząco wyższy komfort jazdy w porównaniu z systemami sztywnymi, gdzie za amortyzację odpowiadają opony. Nasze podwozie chroni opony i zapewnia spokojną jazdę.

Duże wychylenie osi do 270 mm doskonale sprawdza się przy trudnym dojeździe do pola i przy złych warunkach drogowych.

- Amortyzacja przez sprężyny w standardzie
- Szeroki rozstaw sprężyn z efektem stabilizatora poprzecznego – duże rozstaw punktów podparcia 1 100 mm i 856 mm
- Najwyższa stabilność podczas jazdy i pracy na stoku dzięki minimalnemu ugięciu
- Najwyższy komfort jazdy po drogach i w terenie
- Optymalne działanie hamulców dzięki równemu obciążeniu osi

Cały pojazd w myśl przepisów (EU) 2015/68, spełnia wszelkie najnowsze wymagania i normy.

## Stabilność na stoku

JUMBO reaguje bezpośrednio na warunki jazdy w sposób mechaniczny. Nie ma tu wymagającego, wolno reagującego i uruchamianego hydraulicznie wyrównania stoku.

Zastosowane w konstrukcji podwozia szerokie sprężyny wahacza, przykręcane osie i szeroki rozstaw sprężyn, gwarantują jedyny w swoim rodzaju mechaniczny efekt stabilizatora poprzecznego.

## Wyrównanie

Hydropneumatyczne wyrównanie osi troszczy się o stały nacisk kół na podłoże w każdych warunkach pracy. Dzięki temu, szczególnie podczas przejazdów po pryzmie, zapotrzebowanie na moc jest mniejsze.

Z hydropneumatycznym wyrównaniem osi zdolność pokonywania wzniesień przez przyczepę jest najlepiej realizowana.

## Amortyzowanie

Wysokiej jakości i działające przy załadunku każdej wielkości, amortyzowanie pojazdu jest przy 20 tonach załadowanej masy i prędkości do 65 km/h dużym wyzwaniem.
Osobliwością takiego podwozia jest precyzyjne dopasowanie charakterystyki amortyzujących sprężyn w stanie pustym i przy pełnym załadunku.
To zapewnia spokojną i komfortową jazdę oraz, co równie ważne, bezpieczeństwo jazdy.

## Prześwit od podłoża

JUMBO jest rotorową przyczepą wielozadaniową z nieograniczonymi możliwościami jezdnymi, również w trudnym terenie.
Przy konstrukcji hamulców szczególną uwagę zwrócono na uzyskanie najwyższego z możliwych prześwitów od podłoża.

Wszystkie istotne komponenty systemu hamulcowego znajdują się w powyżej środka osi. Dzięki temu są dobrze chronione i umożliwiają płynną pracę.

# Komfort

Podwozie

## Podwozie tandemowe

Hydropneumatyczne podwozie tandemowe umożliwia obciążenie osi wielkości 20 i ciężar całkowity 24 t.

Na życzenie przyczepa może być wyposażona w ogumienie 30,5" w celu jeszcze większej redukcji oporu toczenia.
Nacisk na glebę w porównaniu do 26,5" jest zredukowany w minimalnym stopniu.

Oś skrętna, która chroni darń również przy dużym obciążeniu, jest częścią wyposażenia standardowego.

Podwozie to wyróżnia się szczególnie dobrą zwrotnością na polu.

## Podwozie Tridem

Podwozie hydropneumatyczne tridem rozdziela duże obciążenie osi 27 t na większą powierzchnię podparcia. Precyzyjne dostosowanie charakterystyki zawieszenia przy pustym i załadowanym pojeździe dla maksymalnego komfortu jazdy.
Ponadto stabilizator poprzeczny Efferk zapewnia stabilność jazdy na stoku dzięki minimalnemu ugięciu przy szerokim rozstawie zawieszenia.

## System ważenia

Dostępna ma życzenie waga do JUMBO jest oferowana do przyczep z podwoziem hydropneumatycznym tandem i tridem. Waga umożliwia wykonanie dynamicznego pomiaru ciężaru podczas jazdy, jako wartości orientacyjnej oraz dokładny [1] pomiar w pozycji spoczynkowej.

Przy przekroczeniu zdefiniowanej przez Ciebie maksymalnej wartości zobaczysz ostrzeżenie na terminalu lub usłyszysz sygnał ostrzegawczy.

## Elektroniczny układ sterowania wymuszonego tridem

Programy wspomagające sterowanie EZL osią tridem:

- Normalny tryb jazdy
- Psi chód
- Offset

### Normalny tryb jazdy:

Ten program jest zawsze aktywny automatycznie. Kąt skrętu jest regulowany w zależności od prędkości.

### Psi chód:

podaje wszystkim osiom skrętnym ten sam kąt skrętu.

### Offset:

Ten specjalny mechanizm prowadzenia służący wyrównaniu siły docisku jest stosowany do jazdy z ukosa na zboczach.

## Oś podnoszona tridem

Opony są chronione podczas jazdy z pustą przyczepą.

W trudnym terenie, aby poprawić trakcie ciągnika można, przez zastosowanie osi podnoszonej, na krótki czas zwiększyć obciążenie podporowe.

Zawór bezpieczeństwa obniży oś podnoszoną automatycznie przy przeciążeniu i ochroni ciągnik przed nadmiernym obciążeniem.

Obsługa odbywa się komfortowo przez terminal w ciągniku.

[1] Margines błędu +/- 2,5 %

# Komfort

## Licznik serwisowy

Operator jest informowany przez wskazanie na terminalu o wymaganych interwałach serwisowych.
Gdy licznik zakończy odliczanie, przy kolejnym uruchomieniu na ekranie terminala pojawi się najpierw okienko Service-DataMask.
To ułatwi Ci planowanie przeglądów serwisowych.

## Ambasador

Od dziesięcioleci firma PÖTTINGER zabiega o podnoszenie świadomości społecznej i docenienie przez społeczeństwo roli rolnictwa i ludzi, którzy za nim stoją.
Refleksja, że bezpieczeństwo żywnościowe nie jest oczywistością będzie coraz powszechniejsza.

Motto „Wszyscy potrzebujemy rolnictwa!" ma na celu budowanie świadomości, że to przedsiębiorstwa rolne zapewniają dostawy żywności wysokiej jakości i dlatego są niezbędne.

## Oświetlenie

Oświetlenie w JUMBO 5000 jest w całości w technologii LED, co zapewnia długi czas eksploatacji.
To oszczędność pieniędzy i czasu na zabiegi konserwacyjne.

Jakość oświetlenia LED zapewnia Ci odpowiednie oświetlenie w miejscach, w których go najbardziej potrzebujesz.

### Paket 1 – standard

- Oświetlenie przestrzeni załadunkowej z listwą LED

### Pakiet 2

- Oświetlenie przestrzeni załadunkowej z listwą LED
- 4 reflektory cofania
- 2 światła migacza i światła cofania/ hamowania na górę ściany tylnej

### Pakiet 3

- Oświetlenie przestrzeni załadunkowej z listwą LED
- 4 reflektory cofania
- 2 światła migacza i światła cofania/ hamowania na górrze ściany tylnej
- 2 reflektory LED na górny bok przyczepy
- 2 reflektory LED przy podbieraczu
- 2 reflektory LED do oświetlenia osi
- 2 reflektory LED do oświetlenia belki nożowej

# Wielofunkcyjna przyczepa rotorowa

PÖTTINGER
JUMBO 5370 DB
MICHELIN

# Wielofunkcyjna przyczepa rotorowa

JUMBO, JUMBO DB

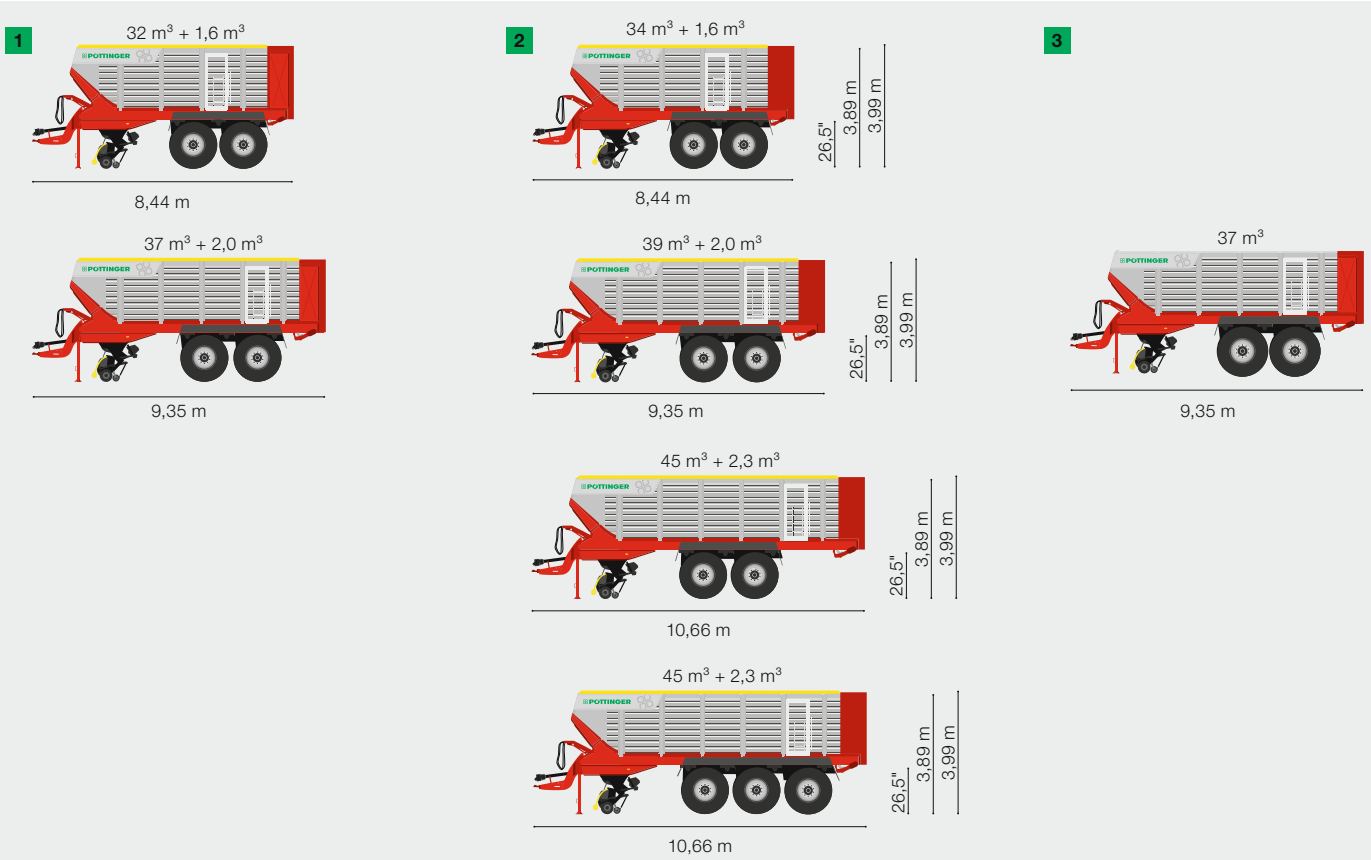


## Wielofunkcyjna, wysokowydajna przyczepa rotorowa spełnia wysokie oczekiwania

Komponenty z jakich zbudowane jest JUMBO 5000 zapewniają wysoką przepustowość przyczepy przy załadunku.
Belka nożowa tnąca na odcinki o teoretycznej długości 34 mm gwarantuje, jak zwykle dobrą strukturę paszy do zakiszania.

Zapotrzebowanie na moc: 160 do 360 KM
Zabezpieczenie momentu obrotowego 2 500 NM
Pojemność: 32 do 45 m³
Szerokość podbieracza: 1,89 do 2,35 m.

1 JUMBO z ogumieniem 26,5" i dostępną na życzenie nadstawką do ogumienia 26,5"
2 JUMBO DB z ogumieniem 26,5" i dostępną na życzenie nadstawką do ogumienia 26,5"
3 JUMBO DB z ogumieniem 30,5"
4 JUMBO z ogumieniem 30,5"

Nadwozie z ruchomą ścianą przednią oferuje większą pojemność przy konstrukcji tej samej długości.
Krótkie przewieszenie z tyłu pozwala na komfortowe manewrowanie przyczepą, natomiast zwiększone obciążenie zapewnia maksymalną trakcję w trudnych warunkach pracy. Wałki dozujące w przyczepach typu DB są modułowo montowane w miejsce klapy tylnej.
Dzięki temu modele z i bez wałków dozujących nie różnią się długością konstrukcji. Pojemność jednak ze względu na wałki jest mniejsza o 2 m³.

4

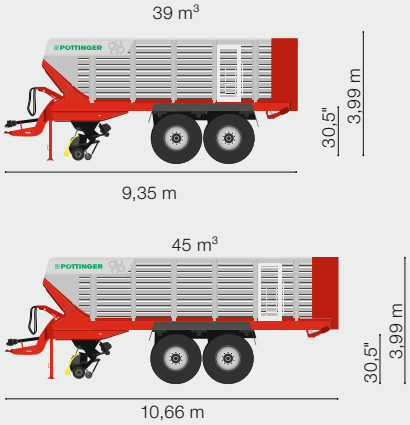


Przy zastosowaniu opcjonalnej blachy do nadbudowy można zwiększyć pojemność przyczepy z ogumieniem 26,5" o do 2,3 m³.
Wysokość transportowa bez blachy wynosi 3,89 m.
W przypadku przyczepy z ogumieniem 30,5" maksymalna wysokość transportowa osiąga 4 m już przy wyposażeniu standardowym.

Stabilna, spójna konstrukcja, bez wsporników poprzecznych umożliwia pracę przyczepy w trybie transportowym, w tym również do zrębków.
Wyposażenie takie, jak zabezpieczenie transportowanego surowca i okrywa kanału podkreślają wielozadaniowy charakter przyczepy.

# Wielofunkcyjna przyczepa rotorowa

# Wielofunkcyjna przyczepa rotorowa

JUMBO DF

1

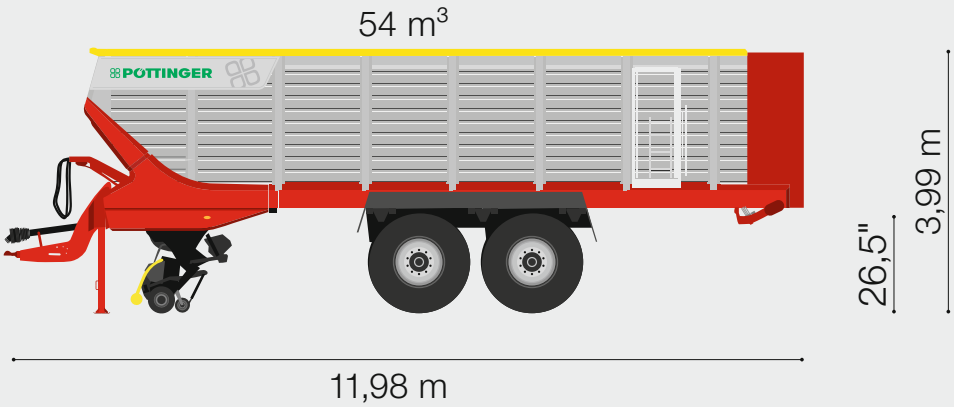


## Wielofunkcyjna, wysokowydajna przyczepa rotorowa do przewozu materiałów sypkich

Komponenty z jakich zbudowane jest JUMBO 5540 DF zapewniają maksymalną przepustowość przyczepy przy załadunku.
Belka nożowa tnąca na odcinki o teoretycznej długości 34 mm gwarantuje najkrótszą długość cięcia.

Zapotrzebowanie na moc: 160 do 360 KM
Zabezpieczenie momentu obrotowego 2 500 NM

Pojemność: 54 $m^3$
Szerokość podbieracza: 2,35 m

1 JUMBO DB z ogumieniem 26,5"

## JUMBO 5540 DF

Seria JUMBO 5540 DF została zaprojektowana jako przyczepa samozbierająca do suchej paszy i służy do transportu materiałów suchych, takich jak siano, słoma i lucerna.

Konstrukcja oferuje maksymalną pojemność załadunkową z ograniczoną możliwością doładunku.

Zebranie mocno podsuszonych roślin lub roślin o niskim ciężarze własnym stawia szczególne wymagania technologii zbioru i tu przyczepa JUMBO 5540 DF wyróżnia się swoimi właściwościami.
Podbieracz firmy PÖTTINGER z systemem krzywkowym jest tutaj specjalistą. Dzięki takiej konstrukcji możesz pracować na niskich obrotach, co zmniejsza ryzyko pokruszenia roślin i strat.

Siedem rzędów palców podbieracza zapewnia optymalne rezultaty zgrabiania i zbiera nawet bardzo drobną paszę. Minimalizuje to straty paszy i zwiększa zyski.

## Maksymalna przestrzeń załadunkowa

JUMBO 5540 DF jest standardowo wyposażone w osłonę do suchej paszy. Zwiększenie przestrzeni załadunkowej jest już zintegrowane z pokrywą, dzięki czemu przyczepa przy wysokości transportowej 4 m osiąga swoją maksymalną pojemność załadunkowa. Dzięki ruchomej ścianie przedniej możliwe jest zwiększenie długości przyczepy o dodatkowe 4,3 $m^3$ przy długości pojazdu wynoszącej 11,98 m. W sumie oferowana objętość to 54 $m^3$.

Solidna, wykonana w całości ze stali osłona przestrzeni ładunkowej zabezpiecza ładunek od góry.

Materiał często bogaty w włókna, który po zagęszczeniu przez rotor w przestrzeni załadunkowej ponownie silnie się rozpręża, jest zatrzymywany przez profile, dzięki czemu wstępnie, mocno prasowany. Rezultatem jest maksymalna ładowność, a tym samym większa opłacalność na długich trasach transportowych.

## Lekko i komfortowo

Dzięki standardowemu podwoziu typu tandem masa własna przyczepy i koszty nabycia maszyny pozostają porównywalnie niskie. Opony 26,5" stanowią najlepszy możliwy kompromis pomiędzy ochroną gleby, komfortem jazdy i ekonomią.
Opcjonalne opony 600-tki pozwalają zmniejszyć szerokość zewnętrzną w obszarze podwozia do 2,55 m. Dzięki temu można stosować nawet wąskie wagi przejazdowe bez ryzyka powstania błędów ważenia z powodu wystających opon. Jeżeli w miejscu rozładunku nie ma wagi, JUMBO 5540 DF można dodatkowo wyposażyć w zintegrowany system ważenia.

# Cyfrowa technika rolnicza

Sterowanie

## Wspólny język

### To baza do porozumienia między maszyną i traktorem, niezależnie od producenta

Porozumiewanie się jednym językiem – tak w uproszczony sposób można określić pojęcie ISOBUS. Konieczność wykorzystania jednego języka porozumiewania się wynikła z faktu, że pierwotnie producenci maszyn rolniczych rozwijali własne systemy elektroniczne. To tworzyło barierę dla rolnika, który w swoim parku maszynowym miał urządzenia od różnych producentów.
Przez ISOBUS określa się zestandaryzowaną komunikację między ciągnikiem i podłączoną maszyną, dzięki znormalizowanemu hardware i software: Prawdziwe ułatwienie w Twoim codziennym dniu pracy.

### Większy komfort dzięki ISOBUS

ISOBUS łączy rozwiązania wyspowe i oferuje standaryzowane, kompatybilne połączenie między traktorem i urządzeniem, które przez „plug and play" powinno funkcjonować w każdej kombinacji: Należy podłączyć wtyczkę ISOBUS do gniazda ISOBUS i zestaw jest gotowy do pracy. Terminal ISOBUS zastępuję wszystkie sterowniki podłączonych do ciągnika urządzeń.
Źródło: www.aef-online.org

### Dla każdego odpowiednie rozwiązanie

Nowoczesny system ISOBUS składa się z różnych elementów, włącznie z traktorem, terminalem i maszyną. Przy tym zawsze jest to zależne od tego, jakie możliwości oferuje terminal i podłączona maszyna oraz jakie opcje wyposażenia zostały zastosowane.
Tu w grę wchodzą funkcjonalności ISOBUS. Funkcjonalności ISOBUS można rozumieć jako niezależne moduły lub elementy składowe systemu ISOBUS. Działają one wówczas, gdy zawiera je każdy element składowy systemu.

## Terminal ISOBUS

Terminale ISOBUS EXPERT 75 i CCI 1200 umożliwiają profesjonalną obsługę wszystkich kompatybilnych z ISOBUS maszyn PÖTTINGER i innych producentów. Obydwa sterowniki mają certyfikat AEF.

## POWER CONTROL

Na życzenie w modelach JUMBO.

Sterownikiem POWER CONTROL można obsługiwać wiele maszyn PÖTTINGER kompatybilnych z ISOBUS. Intuicyjną obsługę, niewymagającą wcześniejszego szkolenia operatora, zapewniają przyciski oznakowane symbolami poszczególnych funkcji maszyny.

Dzięki dużemu dotykowemu wyświetlaczowi 5", wybór dalszych funkcji oraz wprowadzanie danych jest komfortowe i proste. Dostosowany do pracy w dzień i nocy wyświetlacz podaje informacje o statusie maszyny.

## EXPERT 75

Na życzenie w modelach JUMBO.

Kompaktowy sterownik 5,6" EXPERT 75 ISOBUS można obsługiwać zarówno bezpośrednio przez dotyk, jak również przez przyciski lub kółko do przewijania. Obsługę jedną ręką ułatwia ergonomiczna listwa.
Czujnik zmierzchowy i podświetlane przyciski umożliwiają komfortową pracę po zmierzchu.

## CCI 1200

Na życzenie w modelach JUMBO.

Nowe sterowniki 12"
CCI 1200 ISOBUS oferują profesjonalnemu rolnikowi bogaty pakiet funkcji. Terminal tak, jak tablet jest obsługiwany bezpośrednio przez dotyk. Struktura menu jest prosta – kilkoma kliknięciami uzyskujesz oczekiwany efekt. Dodatkowo posiada przyłączenie do kamery. Zintegrowany czujnik natężenia światła dopasowuje automatycznie podświetlenie wyświetlacza do panujących warunków.

# Cyfrowa technika rolnicza

# Uniwersalny, bezprzewodowy transfer danych

agrirouter został opracowany przez DKE-Data GmbH & Co. KG w ścisłej współpracy z wiodącymi producentami maszyn rolniczych, takimi jak PÖTTINGER. Celem było stworzenie platformy umożliwiającej wymianę danych między maszynami, a oprogramowaniem do zarządzania gospodarstwem. I tak powstał agrirouter. agrirouter jest internetową platformą danych, obejmującą maszyny różnych producentów. Umożliwia ona wymianę danych pomiędzy poszczególnymi maszynami rolniczymi, programami komputerowymi dla rolnika oraz innymi aplikacjami mobilnymi różnych producentów.

## Zalety agrirouter

Korzystanie z agriroutera przynosi gospodarstwu rolnemu wiele korzyści. Należą do nich min. wymiana danych bez względu na producenta oprogramowania czy maszyny, większa efektywność w zarządzaniu gospodarstwem, optymalizacja procesów oraz uproszczenie dokumentacji cyfrowej.

### Bezpieczeństwo i przejrzystość danych

agrirouter wizualizuje dane i pełni rolę pośrednika. Rolnicy i usługodawcy sami decydują, jakie dane są przekazywane do wybranej przez nich aplikacji.

## Jesteśmy gotowi na agrirouter

PÖTTINGER oferuje możliwość przesyłania do agriroutera danych z maszyny zgodnie ze standardem ISOBUS.

Oprócz siewników, takich jak VITASEM, AEROSEM i TERRASEM, obejmuje to również rotorowe przyczepy samozbierające, prasy rolujące, zgrabiarki i kosiarki. Można to rozpoznać po naklejce o treści „ready for agrirouter” na maszynie.

Klienci PÖTTINGER dzięki agrirouterowi mogą przesyłać dane, takie jak zlecenia z karty pola lub map aplikacji bezpośrednio do terminala CCI 1200 lub PÖTTINGER CONNECT. Poza tym w systemie zarządzania gospodarstwem agrirouter wykorzystuje się do przechowywania danych oraz wizualizacji lokalizacji balotów.

Te kody QR przeniosą Cię bezpośrednio do aplikacji.

# Kompatybilne produkty

LIQUIDO F

## Jeden produkt – wszechstronne zastosowanie

LIQUIDO F firmy PÖTTINGER został zaprojektowany jako przedni zbiornik do aplikacji zakiszacza.

Zbiornik ten nie służy wyłącznie do aplikacji środka zakiszającego, ale ma też szersze zastosowanie. Jako zbiornik na zakiszacz może być wykorzystany do produkcji wysokiej jakości kiszonki. Zbiornik o szerokości do 2,85 m wraz ze zintegrowanym, zamontowany z przodu oświetleniem zapewnia bezpieczeństwo na drodze, natomiast jako obciążenie z przodu może być stosowany uniwersalnie przy okazji różnych prac w gospodarstwie.

Ta wielofunkcyjność pozwala na wszechstronne wykorzystanie LIQUIDO F w dowolnym momencie i w każdych warunkach. Dzięki temu jest również ekonomiczny w użytkowaniu.

### Wszechstronne możliwości zastosowania

Mocowanie z przodu oraz prosty montaż i demontaż umożliwiają indywidualne łączenie LIQUIDO F z różnymi maszyna do zbioru oraz przezbrojenie maszyny w krótkim czasie.

## Napełnianie, mieszanie, czyszczenie

Pojemnik do aplikacji zakiszacza LIQUIDO F – połączenie trzech różnych pojemników:

- Pojemnik główny
- Pojemnik na czystą wodę
- Pojemnik do mycia rąk

Tego typu pojemnik o rozszerzonej funkcjonalności jest unikatowym rozwiązaniem na rynku.

Kombinacja zbiorników umożliwia napełnienie standardowego 225-litrowego pojemnika, dodanie środka zakiszającego, a po zakończeniu prac umycie rąk oraz oczyszczenie przewodów.
Gwarantuje to czyste miejsce pracy i maszynę zawsze gotową do użycia.

Opcjonalnie zarówno dla modelu LIQUIDO F 2000, jak i LIQUIDO F 3000 dostępny jest zbiornik główny o pojemności 400 l.

## Dysze wraz z belką

Belka z dyszami jest trwale zamontowana pomiędzy podbieraczem a rotorem danej maszyny. W zależności od serii, belka posiada 2 (LIQUIDO F 2000) lub 4 dysze (LIQUIDO F 3000). Układ dysz zapewnia precyzyjne i równomierne podawanie roztworu bakteryjnego do strumienia paszy.
Dodatkowe dysze LIQUIDO F 3000 włączają się automatycznie w przypadku zwiększenia przepustowości, zapewniając równomierne zwilżanie.

### Tryby ustawień

Należy wcześniej wybrać jedną z dwóch lub trzech opcji ustawień:

1. Ręcznie przez naciśnięcie przycisku (włączanie i wyłączanie przez naciśnięcie przycisku, ustawianie dawki)
2. Pozycja podbieracza (przez ISOBUS lub sygnał zewnętrzny; włączanie i wyłączanie tylko przez pozycję podbieracza)
3. Prędkość – LIQUIDO F 3000 (przez ISOBUS lub gniazdo sygnałowe; szybkość podawania kontrolowana przez podawanie dynamiczne; możliwe precyzyjne dozowanie)

W przeciwieństwie do modelu LIQUIDO F 2000 pompa modelu LIQUIDO F 3000 nie jest wyłączana po dezaktywacji dysz. Płyn jest zawracany do głównego zbiornika.

### Cyfrowy pomiar przepływu

Cyfrowy pomiar natężenia przepływu odbywa się za pomocą czujnika przepływu. Mierzy on aktualnie podawaną ilość. W przypadku LIQUIDO F 3000 kontrolowana jest również prędkość przepływu.

Ponadto dzięki czujnikowi prędkości przepływu można łatwo i szybko reagować na zmieniające się warunki.

## Zalety w praktyce

LIQUIDO F posiada wiele przydatnych rozwiązań, od wskaźnika poziomu napełnienia oraz dyszla po skrzynkę na narzędzia. Na zamówienie dostępny jest również wózek z kółkami do odstawiania.

W zależności od ustawień, w każdej chwili dostępne są takie dane jak dawka aplikacji na jeden przejazd, klient lub pole, co umożliwia bezproblemową pracę.

Oprócz sita LIQUIDO F 3000 posiada głowicę płuczącą ze zintegrowaną funkcją płukania. Woda jest pompowana z głównego pojemnika lub pojemnika na czystą wodę.

# Opcje wyposażenia

| | Podbieracz 2,35 m | Dodatkowa rolka kopiująca podbieracza | AUTOCUT System ostrzenia | TWIN BLADE | Belka z dyszami – LIQUIDO F |
|---|---|---|---|---|---|
| JUMBO 5320 DB | □ | □ | □ | □ | □ |
| JUMBO 5340 | □ | □ | □ | □ | □ |
| JUMBO 5370 DB | □ | □ | □ | □ | □ |
| JUMBO 5390 | □ | □ | □ | □ | □ |
| JUMBO 5450 | □ | □ | □ | □ | □ |
| JUMBO 5540 DF | ■ | □ | – | □ | □ |

## Pozostałe wyposażenie

+ Czujnik momentu załadunku
+ Czujnik poziomu napełnienia
+ Osłona kanału
+ Ogumienie
  600/55R26,5"
  800/45R26,5"
  710/50R30,5"
  800/45R30,5"
+ Ogumienie VF:
  800/45R26,5"
  800/45R30,5"
+ Hydrauliczny układ kierowania wymuszonego
+ Elektroniczny układ kierowania wymuszonego
+ Inteligentna oś skrętna
+ Oś podnoszona do Tridem z funkcją obniżania
+ Terminale: POWER CONTROL, EXPERT 75, CCI 1200
+ Oświetlenie robocze LED Pakiet 2 i 3
+ System ważenia
+ Światło ostrzegawcze
+ Hamulce EBS
+ System wideo
+ Tablice ostrzegawcze

| | | | | | |
|---|---|---|---|---|---|
| **Zwiększenie przestrzeni załadunkowej przy ogumieniu 26,5"** | **Flex Cover** | **Pokrywa do suchej paszy** | **Podwozie Tridem** | **Ogumienie 30,5"** | **3. Wałek dozujący** |
| □ | □ | – | – | – | □ |
| □ | □ | – | – | – | – |
| □ | □ | – | – | □ | □ |
| □ | □ | – | – | □ | – |
| □ | □ | □ | □ | □ | – |
| – | – | ■ | – | – | – |

**Skonfiguruj swoją maszynę.**

■ = standard, □ = opcja, – = niedostępne, DB = Discharge Beater, DF = Dry Forage, *) = 26,5" możliwe podwozie 27 t

# Dane techniczne

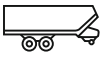

| JUMBO | Pojemność DIN \| przy podwyższeniu przestrzeni załadunku przy ogumieniu 26,5" | Szerokość podbieracza | Liczba noży | Odstęp między nożami |
|---|---|---|---|---|
| JUMBO 5340 | 34 $m^3$ \| 35,6 $m^3$ | 1,89 m | 45 szt. | 34 mm |
| JUMBO 5390 | 39 $m^3$ \| 41 $m^3$ | 1,89 m | 45 szt. | 34 mm |
| JUMBO 5450 | 45 $m^3$ \| 47,3 $m^3$ | 1,89 m | 45 szt. | 34 mm |

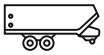

| JUMBO DB | | | | |
|---|---|---|---|---|
| JUMBO 5320 DB | 32 $m^3$ \| 33,6 $m^3$ | 1,89 m | 45 szt. | 34 mm |
| JUMBO 5370 DB | 37 $m^3$ \| 39 $m^3$ | 1,89 m | 45 szt. | 34 mm |

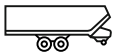

| JUMBO DF | | | | |
|---|---|---|---|---|
| JUMBO 5540 DF | 54 $m^3$ | 2,35 m | 45 szt. | 34 mm |

| Długość całkowita \| Szerokość całkowita | Wysokość całkowita 26,5" \| 30,5" ogumienie | Ciężar własny standard | Dopuszczalny ciężar całkowity | Ciężar całkowity maksymalny |
|---|---|---|---|---|
| 8,44 m \| 2,86 m | 3,89 m | 10 000 kg | 21 t | 22 t |
| 9,35 m \| 2,86 m | 3,89 \| 3,99 m | 10 600 kg | 22 t | 24 t |
| 10,66 m \| 2,86 m | 3,89 \| 3,99 m | 11 100 kg | 22 t | 31 t |
| 8,44 m \| 2,86 m | 3,89 m | 10 350 kg | 21 t | 22 t |
| 9,35 m \| 2,86 m | 3,89 \| 3,99 m | 10 950 kg | 22 t | 24 t |
| 11,98 m \| 2,99 m | 3,99 m | 12 200 kg | 24 t | 24 t |

DB = z wałkami dozującymi
DF = Dry Forage

# MyPÖTTINGER

## MyPÖTTINGER – Prosto o każdej porze. Wszędzie.

### Korzystaj z wielu możliwości

MyPÖTTINGER jest portalem dla klienta, który oferuje Ci istotne informacje o Twojej maszynie PÖTTINGER.

Otrzymuj osobiste informacje i praktyczne wskazówki o swojej maszynye PÖTTINGER w „Mój park maszynowy". Lub też korzystaj z informacji o palecie produktów PÖTTINGER.

### Mój park maszynowy

Wprowadź swoją maszynę PÖTTINGER do parku maszynowego i nadaj mu swoją osobistą nazwę. Będziesz otrzymywał(a) praktyczne wskazówki dotyczące Twojej maszyny, instrukcje obsługi, katalogi części zamiennych, informacje dotyczące konserwacji i przeglądów, jak również szczegóły techniczne i dokumentację.

### Informacje o palecie produktów

MyPÖTTINGER dostarczy Ci informacje dotyczące maszyn od roku produkcji 1997.

Zeskanuj smartphonem lub tabletem QR-Code z tabliczki znamionowej lub znajdź informacje na www.mypoettinger.com wygodnie w domu, przez wprowadzenie numeru maszyny. Natychmiast uzyskasz dostęp do wielu informacji o swojej maszynie, jak np.: instrukcje obsługi, informacje dotyczące wyposażenia prospekty, zdjęcia i filmy.

## Postaw na oryginał

PÖTTINGER ORIGINAL PARTS – funkcjonalne, niezawodne i efektywne. Taki postawiliśmy sobie cel.

PÖTTINGER ORIGINAL PARTS są wykonane z materiałów najwyższej jakości. Każda część zamienna i robocza jest optymalnie dopasowana do Twojej maszyny. Zróżnicowane warunki pracy wymagają często indywidualnego podejścia.

Naszym klientom oferujemy trzy linie części roboczych CLASSIC, DURASTAR i DURASTAR PLUS do wyboru w zależności od indywidualnych potrzeb. Części oryginalne to opłacalna inwestycja, ponieważ know-how nie da się podrobić.

## Twoje korzyści

- Natychmiastowa i wieloletnia dostępność.
- Maksymalna żywotność dzięki innowacyjnemu procesowi produkcji i zastosowania wysokiej jakości materiałów.
- Eliminacja awarii przez perfekcyjne spasowanie z maszyną.
- Najlepsze efekty pracy dzięki optymalnemu dopasowaniu do całego systemu konstrukcyjnego maszyny.
- Obniżenie kosztów i oszczędność czasu przez dłuższe interwały wymiany części roboczych.
- Kompleksowa kontrola jakości.
- Stały rozwój dzięki pracom rozwojowo-badawczym.
- Zaopatrzenie w części zamienne na całym świecie.
- Atrakcyjne, dopasowane do rynku ceny wszystkich części zamiennych.

## Linie części zamiennych

CLASSIC określa standardową formę części roboczych. Wyznaczamy standard oryginalnych części zamiennych przez wysoką jakość, najlepszą relację ceny do jakości oraz dużą niezawodność.

DURASTAR to innowacyjne rozwiązanie na rynku – wytrzymałe, wysokiej jakości, wydajne i niezawodne.

Ekstremalne warunki pracy i mocne obciążanie maszyny to dla ciebie dzień powszedni? Linia DURASTAR PLUS to dla Ciebie najlepszy wybór.

PÖTTINGER

## Z nami osiągniesz sukces

- Jako firma rodzinna od 1871 roku jesteśmy partnerem, na którym można polegać.
- Specjalista od uprawy gleby i zbioru zielonek.
- Innowacje wyznaczające trendy, których celem jest uzyskanie najlepszych efektów pracy.
- Zakorzeniony w Austrii – zadomowiony w świecie.

## Kompaktowe. Mocne. Wydajne.

- Nowa klasa wydajności wysokowydajnych przyczep silosowych
- Maksymalna niezawodność działania dzięki krzywkowemu, wahliwemu podbieraczowi
- Wydajny system krótkiego cięcia zapewniający najlepszą paszę
- Duża elastyczność zastosowania zapewniająca maksymalną opłacalność
- Zautomatyzowane funkcje zapewniające większy komfort pracy

## Dowiedz się więcej:


**PÖTTINGER Landtechnik GmbH**
Industriegelände 1
4710 Grieskirchen
Austria
Telefon +43 7248 600-0
info@poettinger.at
www.poettinger.at

**PÖTTINGER Polska sp.z.o.o.**
Skawińska 22
61-333 Poznań
Polska
Telefon +48 618 70 05 55
info@poettinger.pl
www.poettinger.pl


Partner PÖTTINGER
w Twojej okolicy

JUMBO PL 0726